

unlocking quality

Pin Glass

CATALOG BALUSTRADE

WWW.PINGLASS.RO

+40 756 855 914

INDEX

DESPRE NOI 02

SISTEME BALUSTRADA - FBL90 03 - 05

SISTEME BALUSTRADA - FBL115 06 - 08

SISTEME BALUSTRADE 09 - 36

DESPRE
PIN GLASS SYSTEMS

***Pin Glass Systems**, sisteme de balustrada, sisteme de geamuri pentru balcon si terase pentru iarna, prin identificarea tututot cerintelor spatiilor deschise si tinand pasul cu lumea in continua schimbare si in curs de dezvoltare, va ofera solutii de amenajare cu produsele sale brevetate.*

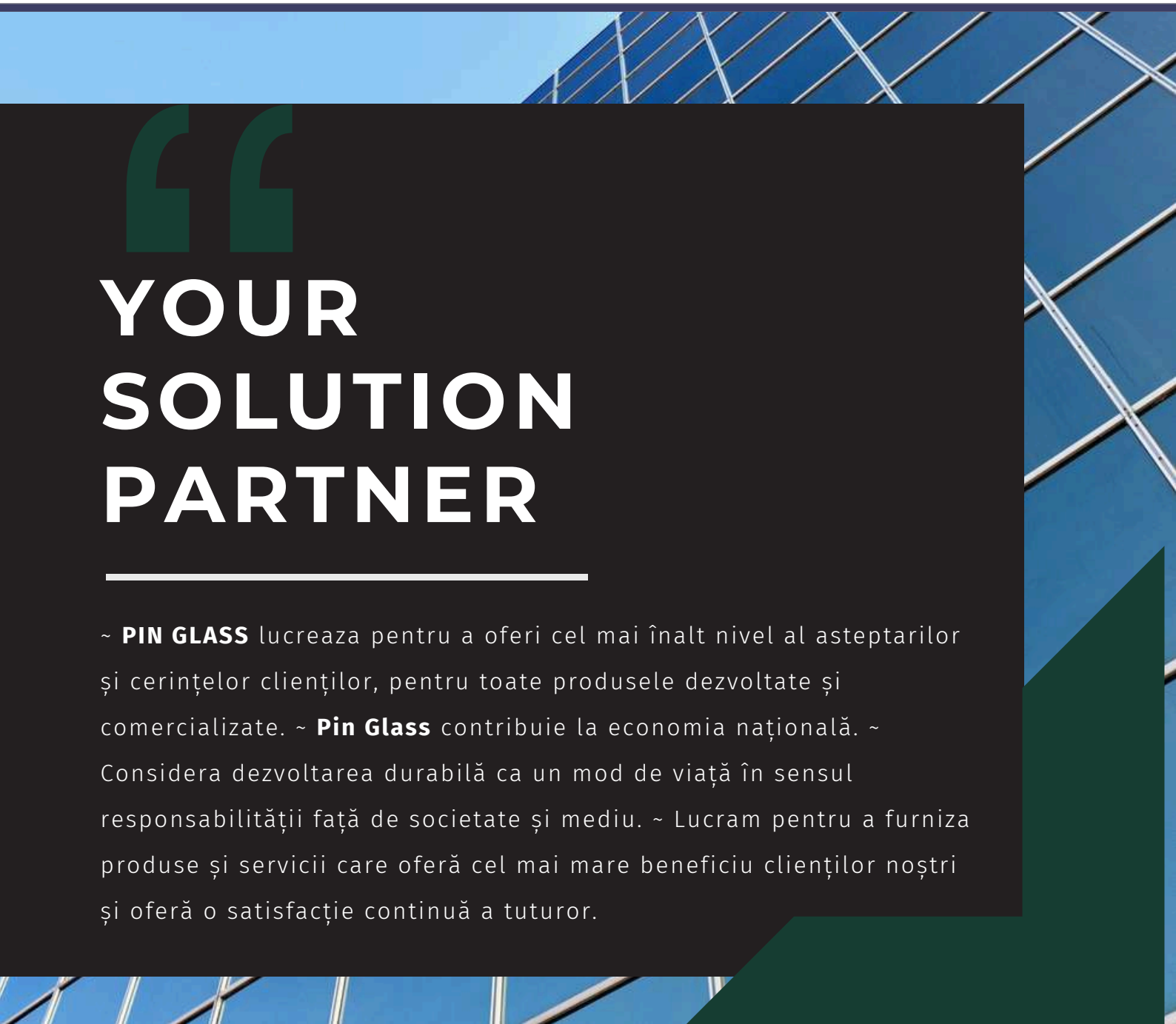

YOUR SOLUTION PARTNER

~ **PIN GLASS** lucreaza pentru a oferi cel mai înalt nivel al asteptarilor și cerințelor clienților, pentru toate produsele dezvoltate și comercializate. ~ **Pin Glass** contribuie la economia națională. ~ Considera dezvoltarea durabilă ca un mod de viață în sensul responsabilității față de societate și mediu. ~ Lucram pentru a furniza produse și servicii care oferă cel mai mare beneficiu clienților noștri și oferă o satisfacție continuă a tuturor.

SISTEME BALUSTRADA

FBL90

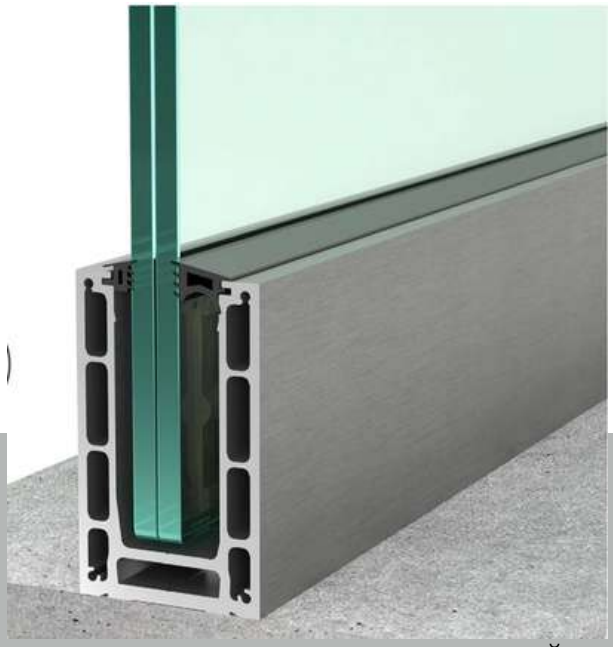

“

FBL90 ESTE CEL MAI RECENT SISTEM DE BALUSTRADE DIN STICLĂ PROIECTAT INTERN PENTRU MONTAJ SUPERIOR. ACEST SISTEM PRIETENOS CU BUGETUL PUNE ACCENT PE UN ASPECT ELEGANT, INSTALARE UȘOARĂ ȘI ÎNTREȚINERE MINIMĂ. STICLA ESTE FIXATĂ ÎN CÂTEVA SECUNDE CU AJUTORUL PENELOR ȘI A UNELTEI DE INSERȚIE PENTRU PENE. ACCENTUÂND DURABILITATEA, O PREOCUPARE IMPORTANTĂ PENTRU NOI ȘI CLIENȚII NOȘTRI, AM ALES COMPONENTE INTERNE REALIZATE DIN PLASTIC SPECIAL CU PROTECȚIE UV ÎMBUNĂTĂȚITĂ. GARNITURILE DE CAUCIUC EPDM, PROIECTATE CU PROTECȚIE UV OPTIMĂ, SUNT POTRIVITE PENTRU EXPUNERE ÎNDELUNGATĂ LA SOARE. FBL90 ESTE PROIECTAT SĂ REZISTE LA DIVERSE CONDIȚII METEOROLOGICE, ASIGURÂNDU-I ADAPTABILITATEA LA DIFERITE MEDII. FIECARE ASPECT AL ACESTUI SISTEM A FOST GÂNDIT CU ATENȚIE PENTRU A SIMPLIFICA INSTALAREA ȘI A MINIMIZA RISCURILE ASOCIATE. CU EXPERIENȚA NOASTRĂ BOGATĂ ÎN DOMENIU, AM ANTICIPAT ȘI ABORDAT POTENȚIALELE PROVOCĂRI TEHNICE, REZULTÂND ÎNTR-UN SISTEM PROIECTAT CU O ATENȚIE DEOSEBITĂ. FBL90 ACOPERĂ CU ÎNCREDERE O GAMĂ LARGĂ DE APLICAȚII REZIDENȚIALE ȘI DOMESTICE, AVÂND CERTIFICARE PENTRU PÂNĂ LA 3KN, SUBLINIIND POTRIVIREA SA PENTRU DIVERSE SCENARII.

Pin Glass

SISTEME BALUSTRADA

FBL90

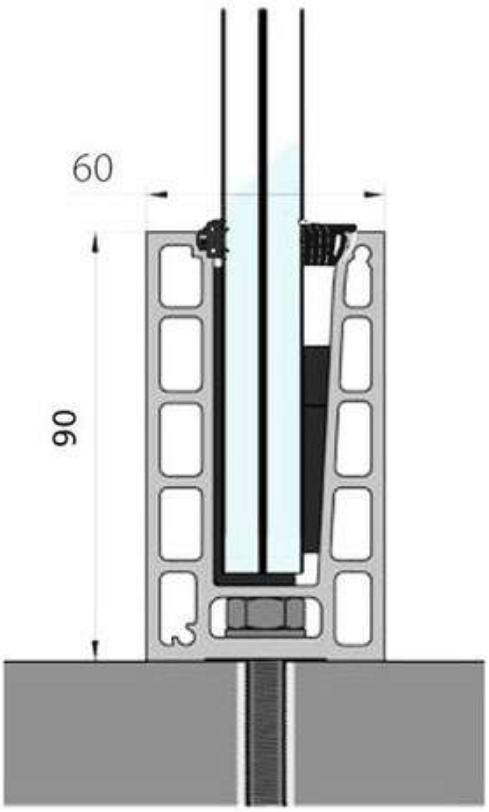

CARACTERISTICI: LUNGIME : 6000MM INALTIME : 90MM LATIME : 60MM GREUTATE :3.72KG/ML ALUMINIU : EN AW6060 CULOARE : INOX, ELOXAT, RAL CULORI

COMBINATIA DE STICLA :

6.6.2 / 6.6.4.

8.8.2. / 8.8.4.

MAX. INALTIME DE STICLA :

6.6. - 1100 MM

8.8. - 1000 MM



Pin Glass

ACCESORII

FBL90



	PENE	
Sticla 6+6	90 - 12	L90
Sticla 8+8	90 - 16	L90



Ganitura Interior	GK15	137 ml./ 10 kg.
Ganitura Exterior	AD45	24 ml./ 10 kg.

CKS12



CKS12 – este runda noastră balustrada din aluminiu cu o garnitură de cauciuc în interior. Poate fi folosit pe sticla cu o grosime de 12 to 16 mm.

MR23



MR23 – este pătratul nostru balustrada din aluminiu cu o garnitură de cauciuc în interior. Poate fi folosit pe sticla cu o grosime de 12 to 16 mm.

RM29



RM29 – este decorativul nostru balustrada din aluminiu cu slimline si nr garnitura de cauciuc.
Poate fi folosit pe sticla cu o grosime de 12 - 16 mm.

GARNITURA MANA CURENTA



Sticla 6+6	MC12	27 ml./ 10 kg.
Sticla 8+8	MC16	43 ml./ 10 kg.

Pin Glass

SISTEME BALUSTRADA

FBL115

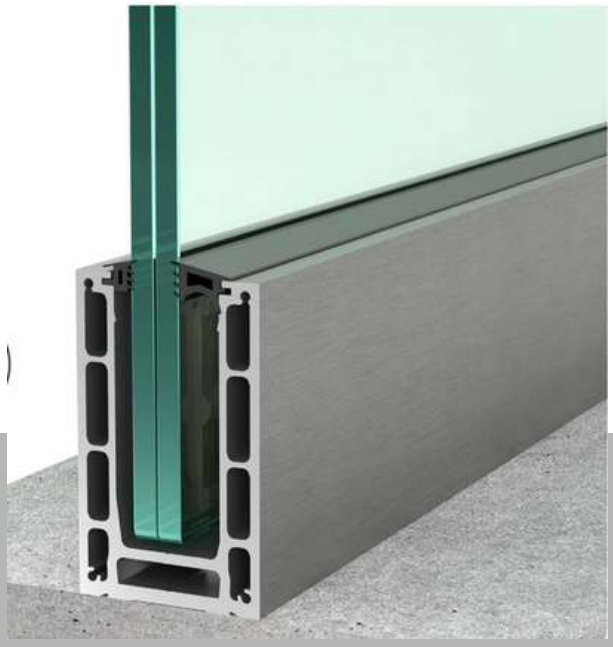

VĂ PREZENTĂM FBL115, CEL MAI RECENT SISTEM NOSTRU DE BALUSTRADE DIN STICLĂ PENTRU MONTAJ SUPERIOR, PROIECTAT INTERN PENTRU A OFERI O SOLUȚIE ACCESIBILĂ ȘI ELEGANTĂ. ACEST SISTEM ORIENTAT SPRE BUGET OFERĂ UN FINISAJ IMPECABIL, UȘURINȚĂ ÎN INSTALARE ȘI NECESITĂ ÎNTREȚINERE MINIMĂ. STICLA ESTE FIXATĂ ÎN DOAR CÂTEVA SECUNDE CU AJUTORUL CUNIETELOR ȘI UNEI UNELTE SPECIALE DE INSERȚIE A CUNIETELOR. PRIORITIZÂND DURABILITATEA, AM ALES SĂ FOLOSIM PIESE INTERNE DIN PLASTIC SPECIAL CU PROTECȚIE UV, ASIGURÂND O REZISTENȚĂ SPORITĂ ÎN DIVERSE CONDIȚII DE MEDIU. GARNITURILE DE CAUCIUC EPDM, PREVĂZUTE ȘI ELE CU PROTECȚIE UV, SĂ FIE POTRIVITĂ PENTRU EXPUNEREA LA SOARE. ACEST SISTEM ESTE PROIECTAT PENTRU A REZISTA LA DIVERSE CONDIȚII METEOROLOGICE, FIECARE ELEMENT AL FBL115 A FOST CONCEPUT CU GRIJĂ PENTRU A SIMPLIFICA INSTALAREA ȘI A REDUCE RISCURILE ASOCIATE. PROFITÂND DE EXPERIENȚA NOASTRĂ EXTINSĂ ÎN DOMENIU, AM LUAT ÎN CONSIDERARE POTENȚIALELE PROVOCĂRI TEHNICE ÎN TIMPUL PROCESULUI DE PROIECTARE, REZULTÂND ÎNTR-UN SISTEM CARE ÎNDEPLINEȘTE STANDARDE RIDICATE DE FIABILITATE. FBL115 ESTE CERTIFICAT PENTRU O GAMĂ LARGĂ DE APLICAȚII REZIDENȚIALE ȘI DOMESTICE, CU O CERTIFICARE ROBUSTĂ PENTRU PÂNĂ LA 3KN,

Pin Glass

SISTEME BALUSTRADA

FBL115

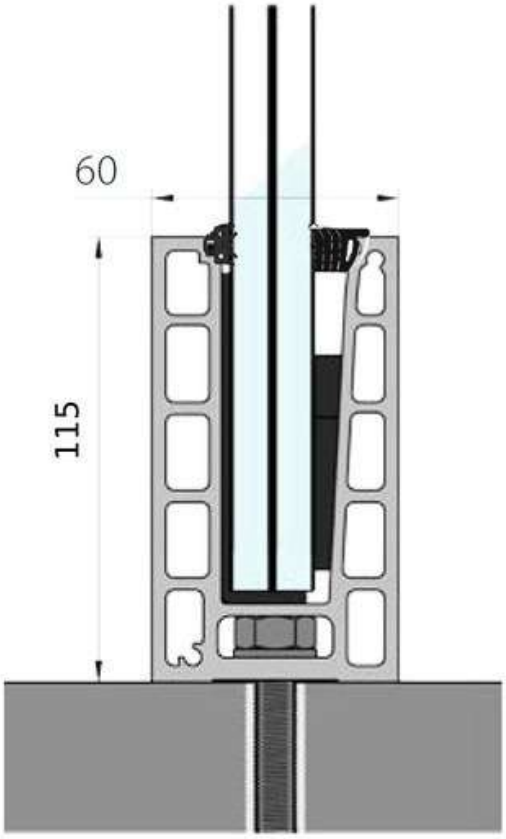

CARACTERISTICI: LUNGIME : 6000MM INALTIME : 115MM LATIME : 60MM GREUTATE :4.33KG/ML ALUMINIU : EN AW6060 CULOARE : INOX, ELOXAT, RAL CULORI

COMBINATIA DE STICLA :

6.6.2 / 6.6.4.

8.8.2. / 8.8.4.

MAX. INALTIME DE STICLA :

6.6. - 1200 MM

8.8. - 1200 MM

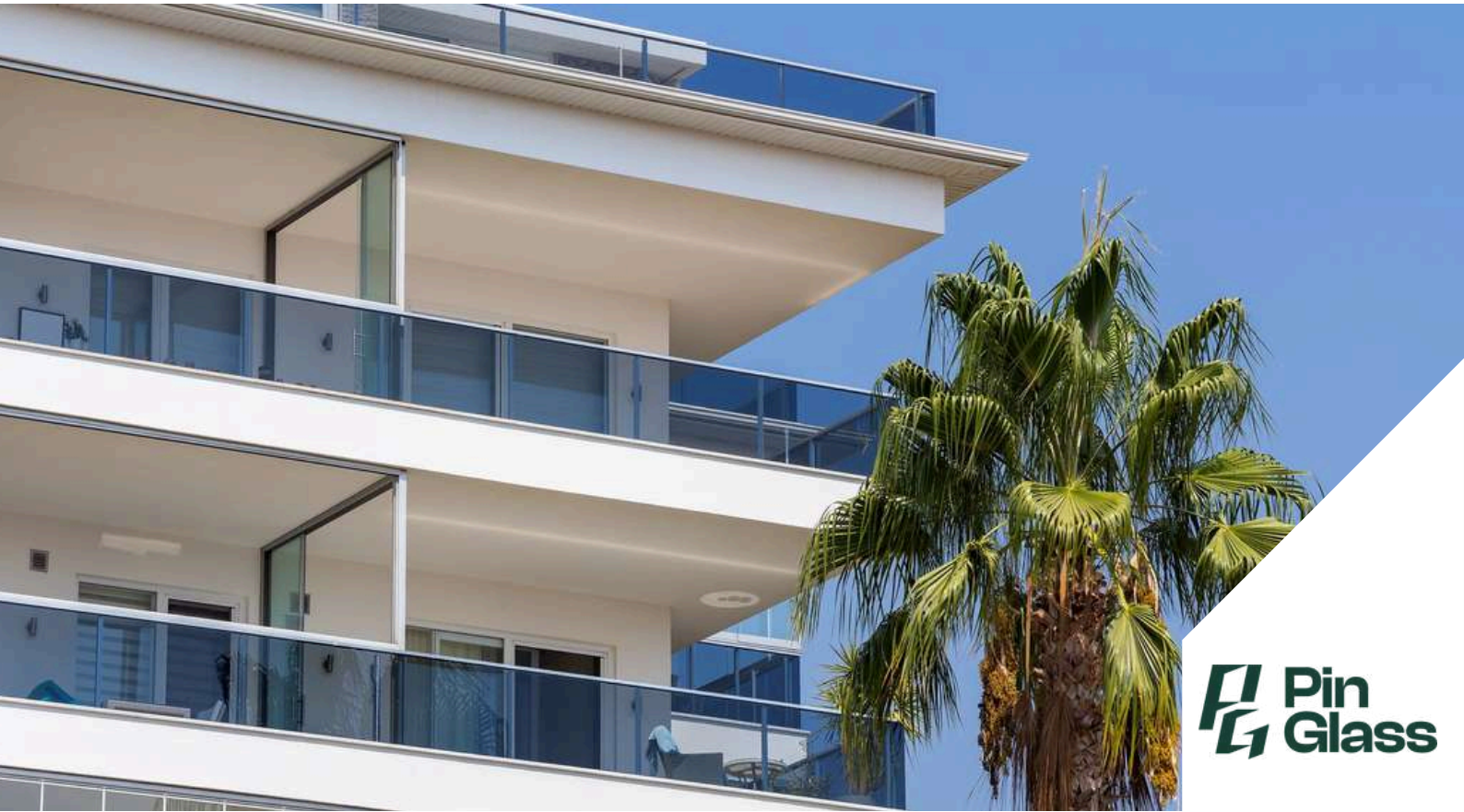

Pin Glass

ACCESORII

FBL115



	PENE	
Sticla 6+6	115 - 12	L115
Sticla 8+8	115 - 16	L115



Ganitura Interior	GK15	137 ml./ 10 kg.
Ganitura Exterior	AD45	24 ml./ 10 kg.

CKS12



CKS12 – este runda noastră balustrada din aluminiu cu o garnitură de cauciuc în interior. Poate fi folosit pe sticla cu o grosime de 12 to 16 mm.

MR23



MR23 – este pătratul nostru balustrada din aluminiu cu o garnitură de cauciuc în interior. Poate fi folosit pe sticla cu o grosime de 12 to 16 mm.

RM29



RM29 – este decorativul nostru balustrada din aluminiu cu slimline si nr garnitura de cauciuc. Poate fi folosit pe sticla cu o grosime de 12 - 16 mm.

GARNITURA MANA CURENTA



Sticla 6+6	MC12	27 ml./ 10 kg.
Sticla 8+8	MC16	43 ml./ 10 kg.

Pin Glass

SISTEME BALUSTRADA



SM13

Pin Glass

ACCESORII



9002

40x50 MAFSALLI TAPA Y.A.T.

40x50 ARTICULATED PLUG HALF MOON SET

НАБОР ПОЛУМЕСЯЧНЫХ ЗАГЛУШЕК 40x50

مجموعة نصف قمر مفصلية 40x50



9003

50x50 MAFSALLI TAPA Y.A.T.

50x50 ARTICULATED PLUG HALF MOON SET

НАБОР ПОЛУМЕСЯЧНЫХ ЗАГЛУШЕК 50x50

مجموعة نصف قمر مفصلية 50x50



9012

40x50 YANA KAYAR TAKIM

40x50 SLIDING TOOL

РАЗДВИЖНОЙ ИНСТРУМЕНТ 40x50

ازلاق العدة 40x50



9101

40x50 SABİT MAFSAL

40x50 FIXED JOINT

ФИКСИРОВАННОЕ СОЕДИНЕНИЕ 40x50

مشترك ثابت 40x50



9102

40x50 DEKORLU SABİT MAFSAL

40x50 DECORATED FIXED JOINT

ДЕКОРАТИВНОЕ НЕПОДВИЖНОЕ СОЕДИНЕНИЕ 40x50

مشترك ثابت ديكور 40x50



9107

16x40 KURTAĞZI

16x40 FİXED FİTTİNG

СОБАКА 16x40

كلب 16x40



9109

30x40 KURTAĞZI

30x40 FİXED FİTTİNG

СОБАКА 30x40

كلب 30x40



9110

50x50 KURTAĞZI

50x50 FİXED FİTTİNG

СОБАКА 50x50

كلب 50x50



9111

30x40 ARA BAĞLANTI

30x40 INTERCONNECTION

СОЕДИНЕНИЕ 30x40

الربط 30x40

Pin Glass

SISTEME BALUSTRADĂ



Pin Glass

AK11

ACCESORII



9211

40 LIK TIRNAKSIZ LÜKS DEKORLU DİKME FLANŞ

40 LUXURIOUS DECORATE STITCH FLANGE WITHOUT NAILS16 SAFETY STRIP DECORATE FLANGE

16 РОСКОШНЫЙ ДЕКОРАТИВНЫЙ ФЛАНЕЦ БЕЗ ГВОЗДЕЙ

40 شفة غرزة مزخرفة فاخرة بدون أظافر



9213

40 LIK TEK TIRNAKLI DİKME FLANŞ

40 SINGLE NAIL SEWING FLANGE

40 ВЕНТИЛЯТОР ДЛЯ ПРИШИВАНИЯ ОДНОГО ГВОЗДА

40 مروحة خياطة أظافر مفردة



9215

40 LIK TIRNAKSIZ UZUN DİKME FLANŞ

40 LONG SEWING FLANGE WITHOUT NAILS

40 ДЛИННЫЙ ПРИШИВНОЙ ФЛАНЕЦ БЕЗ ГВОЗДЕЙ

40 شفة خياطة طويلة بدون مسامير



9221

40 LIK ÜÇ DELİKLİ FLANŞ UZUN

40 THREE HOLE FLANGE LONG

40 ФЛАНЕЦ С ТРИ ОТВЕРСТИЯ ДЛИННЫЙ

40 شفة ذات ثقوب طويلة



9222

50 ÜÇ DELİKLİ FLANŞ KISA

50 THREE HOLE FLANGE SHORT

50 ФЛАНЕЦ С ТРИ ОТВЕРСТИЯ, КОРОТКИЙ

50 شفة ذات ثلاث ثقوب قصيرة



9223

40 LIK FLANŞ KAPAĞI

40 FLANGE COVER

40 ФЛАНЦЕВАЯ КРЫШКА

40 غطاء الفلانشات



9224

125 LİK BASTON DEKORLU FLANŞ

125 BASE DECORATED FLANGE

125 ОСНОВАНИЕ ДЕКОРАТИВНЫЙ ФЛАНЕЦ

125 شفة مزخرفة بقاعدة



9225

40 LIK DEKORLU FLANŞ

40 DECORED FLANGE

40 ДЕКОРАТИВНЫЙ ФЛАНЕЦ

40 شفة مزخرفة



9301

16 LIK DUVAR BAĞLANTI

16 WALL CONNECTION

16 ПРИСОЕДИНЕНИЕ К СТЕНЕ

16 اتصال بالجدار

Pin Glass

SISTEME BALUSTRADĂ



AG25

Pin Glass

ACCESORII



9303

40 LIK TEK TARAFLI KURTAĞZI BORUSU

40 SINGLE SIDED DOWBLE PIPE

40 ОДНОСТОРОННЯЯ ТРУБА

أنبوب مزدوج مزدوج الجانب 40



9305

30 LUK BAĞLANTI PULU

30 LIGHT CONNECTION WASHER

30 СОЕДИНИТЕЛЬНАЯ ШАЙБА

غسالة توصيل خفيف 30



9307

40LIK TIRNAKSIZ DUVAR BAĞLANTI

40 WALL CONNECTION WITHOUT NAIL

40 СТЕННОЕ СОЕДИНЕНИЕ БЕЗ ГВОЗДЯ

اتصال حائط بدون مسمار 40



9307 - A

50LIK TIRNAKSIZ DUVAR BAĞLANTI

50 WALL CONNECTION WITHOUT NAIL

50 СТЕННОЕ СОЕДИНЕНИЕ БЕЗ ГВОЗДЯ

اتصال حائط بدون مسمار 50



9311

40 LIK YANDAN U BAĞLANTI

40 SIDE U CONNECTION

40 БОКОВОЕ U-СОЕДИНЕНИЕ

40 اتصال جانبي U



9314

50 LİK ÇİFT DELİK DUVAR BAĞLANTI

50 DOUBLE HOLE WALL CONNECTION

50 СОЕДИНЕНИЕ С ДВУМЯ ОТВЕРСТИЯМИ В СТЕНЕ

توصيل بجدار بفتحتين 50



9316

50 LİK AÇILI HAREKETLİ DUVAR BAĞLANTI

50 ANGLE MOVING WALL CONNECTION

50 СОЕДИНЕНИЕ С ПОВОРОТНОЙ СТЕНОЙ ПОД УГЛОМ

زاوية توصيل الحائط المتحرك 50



9317

50 LİK DUVAR L BAĞLANTI

50 WALL L CONNECTIONS

50 СОЕДИНЕНИЕ НА СТЕНЕ L

وصلات حائط لام 50



9318

50 LİK AÇILI DUVAR L BAĞLANTI

50 ANGLE WALL L CONNECTION

50 УГЛОВОЕ СОЕДИНЕНИЕ НА СТЕНЕ

وصلة حائط بزاوية 50

Pin Glass

SISTEME BALUSTRADĂ



ER34

Pin Glass

ACCESORII



9320

50 LİK YANDAN MONTAJ TAKIMI

50 SIDE MOUNTING KIT

50 БОКОВОЙ МОНТАЖНЫЙ КОМПЛЕКТ

50 طقم تركيب جانبي



9323

50 LİK AÇILI DUVAR BAĞLANTI

50 ANGLE WALL CONNECTION

50 УГЛОВОЕ СОЕДИНЕНИЕ С СТЕНОЙ

50 وصلة حائط براوية



9325

50 LİK DEKORATİF DUVAR BAĞLANTI

50 DECORATIVE WALL ATTACHMENTS

50 ДЕКОРАТИВНЫХ УКРЕПЛЕНИЙ НА СТЕНУ

50 ملحقات جدارية للديكور



9401

16 LIK DÖNÜŞ 90 DERECE

16 TURNS 90 DEGREES

16 ПОВОРОТОВ НА 90 ГРАДУСОВ

16 يتدرج 90 درجة



9402

16 LIK DÖNÜŞ 135 DERECE

16 TURNS 135 DEGREES

16 ПОВОРОТОВ 135 ГРАДУСОВ

16 يتدرج 135 درجة



9403

16LIK HAREKETLİ DÖNÜŞ KÜRESİ

16 MOVING SPIN SPHERE

16 ДВИЖУЩАЯСЯ СФЕРА ВРАЩЕНИЯ

16 كرة تدور متحركة



9408

40 LIK HAREKETLİ DÖNÜŞ

40 MOVING TURN

40 ДВИЖУЩИЙСЯ ПОВОРОТ

40 انعطاف متحرك



9417

50 LİK DÖNÜŞ 1/8 135 DERECE
BORU VİDALI TAKIM

50 TURNS 1/8 135 DEGREES PIPE SCREW SET

НАБОР ВИНТОВ ДЛЯ ТРУБ НА 50
ОБОРОТОВ 1/8 135 ГРАДУСОВ



9418

50 LİK DÖNÜŞ 1/4 90 DERECE
BORU VİDALI TAKIM

50 DEGREES 1/4 90 DEGREE PIPE SCREW SET

НАБОР ВИНТОВ ДЛЯ ТРУБ 50
ГРАДУСОВ 1/4 90 ГРАДУСОВ

50 أنابيب 1/4 90 درجة مجموعة

SISTEME BALUSTRADĂ



GK29

Pin Glass

ACCESORII



9419

50 LİK DÖNÜŞ 1/8 135 DERECE BİLEZİKLİ

50 TURN 1/8 135 DEGREES WITH BRACELET

50 ОБОРОТОВ 1/8 135 ГРАДУСОВ С БРАСЛЕТОМ

50 دورة 1/8 135 درجة مع سوار



9420

50 LİK DÖNÜŞ 1/4 90 DERECE BİLEZİKLİ

50 TURN 1/4 90 DEGREE WITH BRACELET

50 ПОВОРОТОВ 1/4 90 ГРАДУСОВ С БРАСЛЕТОМ

50 دورة 1/4 90 درجة مع سوار



9427

50 LİK BİLEZİKLİ KÜRE DÖNÜŞ

BACK TO THE BALL WITH A 50 BRACELET

ВЕРНУТЬСЯ НА МЯЧ С БРАСЛЕТОМ 50

العودة إلى الكرة ذات سوار 50



9431

50 LİK BİLEZİKLİ UZUN MAFSALLI KÜRE DÖNÜŞ

LONG ARTICULATED BALL TURN WITH 50 PIECE BRACELET

ДЛИННЫЙ ШАРНИРНЫЙ ПОВОРОТ С БРАСЛЕТОМ ИЗ 50 ШТ.

كرة طويلة مفصلية مع سوار 50



9501

16 LIK EMNİYET ŞERİDİ BİLEZİK

16 PROTECTIVE BRACELET

16 ЗАЩИТНЫЙ БРАСЛЕТ

سوار حماية 16



9503

50 LİK BİLEZİK UZUN

50 BRACELET LONG

50 БРАСЛЕТ ДЛИННЫЙ

سوار طويل 50



9551

16x2 EMNİYET ŞERİDİ TAPASI

16*2 SAFETY STRIP PLUG

ЗАГЛУШКА БЕЗОПАСНОЙ ПОЛОСЫ 16x2

سدادة شريط الأمان 16x2



9554

16 LIK YUVARLAK EMNİYET ŞERİDİ TAPASI

16 ROUND SAFETY STRIP PLUG

16 КРУГЛАЯ ЗАЩИТНАЯ ЗАГЛУШКА

جولة شريط سلامة القابس 16



9555

40 LIK DİKME TAPASI

40 STRING PLUG

40 СТРУНА ПРОБКА

سلسلة التوصيل 40

Pin Glass

SISTEME BALUSTRADĂ



OA19

Pin Glass

ACCESORII



9557

30x20 BORU TAPASI

30x20 PİPE PLUG

ЗАГЛУШКА 30x20

30x20 فابس الأنابيب



9559

50x20 BORU TAPASI

50x20 PİPE PLUG

ЗАГЛУШКА 50x20

50x20 فابس الأنابيب



9603

16 LIK DOLU TUTAMAĞI

16 HAIL HANDLE

16 ГРАДОВАЯ РУЧКА

16 مقبض حائل



9605

16 LIK EMNİYET ŞERİDİ TUTUCU

16 SAFETY STRIP HOLDER

16 ДЕРЖАТЕЛЬ БЕЗОПАСНОЙ ПОЛОСЫ

16 حامل شريط الأمان



9701

CAM TUTUCU

GLASS HOLDER

ДЕРЖАТЕЛЬ ДЛЯ СТЕКЛА

حامل الزجاج



9706

KIZAKLI CAM TUTUCU

GLASS HOLDER WITH SLIDE

ДЕРЖАТЕЛЬ ДЛЯ СТЕКЛА С ГОРНОЙ

حامل زجاج مع منزلق



9708

KAPAKLI CAM TUTUCU

COVERED GLASS HOLDER

ЗАКРЫТЫЙ ДЕРЖАТЕЛЬ ДЛЯ СТЕКЛА

حامل زجاج مغطى



9716

50 lik SPIDER

50 SPIDER

50 ПАУК

50 العنكبوت



9717

40lik UZUN SPIDER

40 LONG SPIDER

40 ДЛИННЫЙ ПАУК

40 العنكبوت الطويل

Pin Glass

SISTEME BALUSTRADĂ



LM05

Pin Glass

ACCESORII



9720

40 LIK ÇİFTLİ SPAYDIR

40 DOUBLE SPAY

40 ДВОЙНАЯ ПРОСЛАВЛЕННОСТЬ

رذاذ مزدوج 40



9726

ANKRAJLI SPIDER

GLASS SPIDER WITH ANCHOR

СТЕКЛЯННЫЙ ПАУК С ЯКОРЕМ

العنكبوت الزجاجي مع مرساة



9802

16x20 MIZRAK

16x20 SPEAR

16*x20 КОПЬЕ

سبير 16x20



9803

16x20 BADEM TOPUZ

16x20 ALMOND BUN

16x20 МИНДАЛЬНАЯ БУЛОЧКА

خبز اللوز 16x20



9804

70 LİK TOPUZ

70 PIECE BALL

МЯЧ ИЗ 70 ШТ.

كرة ٧٠ قطعة



9805

50 LİK TOPUZ

50PIECE BALL

МЯЧ ИЗ 50 ШТ.

كرة ٥٠ قطعة



9809-C

50 LİK KRİSTALLI TOPUZ

50 CRYSTAL BALL

50 ХРУСТАЛЬНЫЙ ШАР

كرة بلورية 50



9809-D

70 LİK KRİSTALLI TOPUZ

70 CRYSTAL BALL

70 ХРУСТАЛЬНЫЙ ШАР

كرة بلورية 70



9854

50 LİK PROFİL İÇİ ARA BAĞLANTI

INTERCONNECTION IN 50 PROFILE

СОЕДИНЕНИЕ В 50 ПРОФИЛЬ

الترصيل البيني في 50 ملفًا شخصيًا

Pin Glass

SISTEME BALUSTRADA



PS10

Pin Glass

ACCESORII



9855

70 LİK PROFİL İÇİ ARA BAĞLANTI

INTERCONNECTION IN 70 PROFILE

СОЕДИНЕНИЕ В 70 ПРОФИЛЬ

الترصيلة الضوئية70



9858

MENTEŞE

HIGLE

ПЕТЛЯ

مفصل



9859

SÜRGÜ

SLIDE LOCK

СКОЛЬЗЯЩИЙ ЗАМОК

قفل الشريحة



9860

TEKERLEK APARATI

WHEEL APPARATUS

КОЛЕСО АППАРАТА

جهاز عجلات



9861

ÇAMAŞIR ASKILIĞI

LAUNDRY HANGER

ВЕШАЛКА ДЛЯ ПРАЧЕЧНОЙ

شماعات الغسيل



9901

20 LİK ANKRAJ

20 ANCHOR

20 ЯКОРЬ

مرساة 20



9902

20 LİK VİDALI ANKRAJ

20 SCREW ANCHOR

20 ВИНТОВОЙ АНКЕР

برغي مرساة 20



9906

20 BOŞ ANKRAJ

20 EMPTY ANCHOR

20 пустой якорь

مرساة فارغة 20

Pin Glass

SISTEME BALUSTRADĂ



CS14

Pin Glass

ACCESORII



9950

PUNCH

PUNCH

УДАР КУЛАКОМ

لكمة



9951

AKEMİ

12 MM GLASS FOOT

АКЕМИ

أكيمي



9952

EPOKSİ

EPOXY

ЭПОКСИДНАЯ СМОЛА

الإيبوكسي



8001

40x40 KARE MAFSALLI TAPA YARI AY TAKIMI

40x40 SQUARE ARTICULATED FLUSH HALF MOON SET

НАБОР 40x40 КВАДРАТНЫХ СОЕДИНЕНИЙ В ПОЛУМЕСЯЦУ

مربع يتوقف المكونات نصف القمر مجموعة 40x40



8010

YANA KAYAR MAFSAL TAKIMI

FIXED JOINT BUNG

КОМПЛЕКТ СКОЛЬЗЯЩЕГО СОЕДИНЕНИЯ

مجموعة انزلاق المفصل



8102

40x40 KARE SABİT UZUN MAFSAL

40x40 SQUARE FIXED LONG JOINT

40x40 КВАДРАТНЫЙ ФИКСИРОВАННЫЙ ДЛИННЫЙ СОЕДИНИТЕЛЬ

مربع ثابت ثابت مشترك طويل 40x40



8103

40x40 KARE LAMALI SABİT MAFSAL

40x40 FIXED JOINT WITH SQUARE PLATE

40x40 ФИКСИРОВАННОЕ СОЕДИНЕНИЕ С КВАДРАТНОЙ ПЛАСТИНОЙ

مشترك ثابت مع لوحة مربعة 40x40



8202

40x40 TEK TIRNAK KARE DİKME FLANŞ

40x40 SINGLE NAIL SQUARE SEWING FLANGE

40x40 КВАДРАТНЫЙ ШВЕЙНЫЙ ФЛАНЕЦ С ОДНИМ ГВОЗДЕМ

شفة خياطة مربعة واحدة للأظافر 40x40



8204

40x40 TIRNAKSIZ UZUN KARE DİKME FLANŞ

40x40 LONG SQUARE SEWING FLANGE WITHOUT NAILS

40x40 ДЛИННЫЙ КВАДРАТНЫЙ ПРИШИВНОЙ ФЛАНЕЦ БЕЗ ГВОЗДЕЙ

شفة خياطة مربعة طويلة بدون مسامير 40x40

Pin Glass

SISTEME BALUSTRADĂ



AS14

Pin Glass

ACCESORII



8208

40x40 KARE DÖRT DELİKLİ FLANŞ

40x40 SQUARE FOUR HOLE FLANGE

40x40 КВАДРАТНЫЙ ФЛАНЕЦ С ЧЕТЫРЬМЯ ОТВЕРСТИЯМИ

شفة مربعة ذات أربع فتحاتجهاز عجلات 40x40

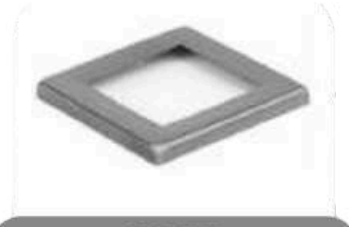

8209

40x40 KARE FLANŞ KAPAĞI

40x40 SQUARE FLANGE COVER

40x40 КВАДРАТНЫЙ ФЛАНЕЦ С ЧЕТЫРЬМЯ ОТВЕРСТИЯМИ

غطاء شفة مربعة 40x40



8210

70x70 DİKME FLANŞ

70x70 SEW FLANGE

70x70 ШИТЬ ФЛАНЕЦ

70x70 خياطة شفة



8305

60x25 ÖNDEN KANALLI DUVAR FLANŞI

60x25 FRONT DUCT WALL FLANGE

60x25 ФЛАНЕЦ ПЕРЕДНЕЙ СТЕНКИ ВОЗДУХОВОДА

شفة جداري أمامية 60x25



8306

60x25 DIŞTAN VİDALI DUVAR FLANŞI

60x25 OUTER SCREW WALL FLANGE

60x25 НАРУЖНЫЙ ВИНТ НАСТЕННЫЙ ФЛАНЕЦ

شفة حائط برغي خارجي 60x25



8318

40x40 KARE DUVAR T BAĞLANTI

40x40 WALL CONNECTİON ACCESSORY

40x40 КВАДРАТНОЕ СОЕДИНЕНИЕ НА СТЕНЕ

جدار مربع 40x40



8401

60x25 TEK YÖNLÜ DÖNÜŞ

60x25 ONE WAY TURN

ПРОФИЛЬ 60x25 ОДНОСТОРОННИЙ ПОВОРОТ

لمحة في اتجاه واحد 60x25



8404

60x25 KÜRE

60x25 SPHERE

60x25 Сфера

المجال 60x25



8407

60x25 ÇOK AÇILI TEK YÖNLÜ DÖNÜŞ

60x25 MULTI-ANGLE ONE-WAY TURN

60x25 МНОГОУГЛОВОЙ ОДНОСТОРОННИЙ ПОВОРОТ

زاوية متعددة الاستدارة في اتجاه واحد 60x25

Pin Glass

SISTEME BALUSTRADĂ



RT53

Pin Glass

ACCESORII



8410

60x25 ÇOK YÖNLÜ ÇİFT TARAFLI DÖNÜŞ

60x25 VERSATILE DOUBLE SIDED TURN

60x25 УНИВЕРСАЛЬНЫЙ ДВУХСТОРОННИЙ ПОВОРОТ

دوران مزدوج متعدد الاستخدامات 60x25



8432

60x25 ÇOK AMAÇLITEK YÖNLÜ DÖNÜŞ

60x25 MULTI-PURPOSE ONE-WAY TURN

60x25 МНОГОФУНКЦИОНАЛЬНЫЙ ОДНОСТОРОННИЙ ПОВОРОТ

دوران في اتجاه واحد متعدد الأغراض 60x25



8435

60x25 ÇOK AÇILI ÇİFT YÖNLÜ DÖNÜŞ

60x25 MULTI-ANGLE BI-DIRECTIONAL TURN

60x25 МНОГОУГОЛЬНЫЙ ДВУНАПРАВЛЕННЫЙ ПОВОРОТ

استدارة ثنائية الاتجاه متعددة الزوايا 60x25



8438

60x25 ORTADAN CAM KANALLI DÖNÜŞ

60x25 MIDDLE GLASS CHANNEL RETURN

60x25 СРЕДНИЙ СТЕКЛЯННЫЙ КАНАЛ ВОЗВРАТ



8439

60x25 ÖNDEN KANALLI AÇIK DÖNÜŞ

60x25 FRONT CHANNEL OPEN RETURN

60x25 ПЕРЕДНИЙ КАНАЛ ОТКРЫТЫЙ ВОЗВРАТ

فتح قناة العودة 60x25



8446

60x25 ALTI TAM AÇIK KAYNAKLI DÖNÜŞ 135 DERECE

60x25 SIX FULLY OPEN SOURCE RETURN 135 DEGREES

60x25 ШЕСТЬ ПОЛНОСТЬЮ ОТКРЫТЫЙ ИСТОЧНИК ВОЗВРАТ 135 ГРАДУСОВ

سنة مصادر مفتوحة بالكامل ترجع 135 60x25



8447

60x25 ALTI TAM AÇIK KAYNAKLI DÖNÜŞ 90 DERECE

60x25 SIX FULLY OPEN SOURCE ROTATION 90 DEGREES

60x25 ШЕСТЬ ПОЛНОСТЬЮ ОТКРЫТОГО ВРАЩЕНИЯ ИСТОЧНИКА НА 90 ГРАДУСОВ

ستة مصادر مفتوحة بالكامل دوران 90 60x25



8452

15x15 ÇOK HAREKETLİ DÖNÜŞ

15x15 MULTI-MOVEMENT RETURN

15x15 МНОГОДВИЖЕНИЕ ВОЗВРАТ

عائد متعدد الحركات 15x15



8453

15x15 KARE 90 DERECE SABİT DİRSEK

15x15 SQUARE 90 DEGREE FIXED ELBOW

15x15 КВАДРАТ 90 ГРАДУСОВ ФИКСИРОВАННЫЙ КОЛЕНО

قفا مربعا 90 درجة كوع ثابت 15x15

Pin Glass

SISTEME BALUSTRADĂ



SD22

Pin Glass

ACCESORII



8454

15x15 KARE 135 DERECE SABİT DİRSEK

15x15 SQUARE 135 DEGREE FIXED ELBOW

15x15 КВАДРАТ 135 ГРАДУСОВ ФИКСИРОВАННЫЙ КОЛЕНО

15x15 قدا مربعا 135 درجة كوع ثابت



8458

26x28 DÖNÜŞ

26x28 TURN

26x28 ПОВОРОТ

26x28 انعطاف



8552

14x14 PROFİL TAPASI

14x14 PROFILE PLUG

ПРОФИЛЬНАЯ ЗАГЛУШКА 14x14

14x14 قابس الملف الشخصي



8554

40x40 PROFİL TAPASI

40x40 PROFILE PLUG

ПРОФИЛЬНАЯ ЗАГЛУШКА 40x40

40x40 قابس الملف الشخصي



8555

60x25 PROFİL TAPASI

60x25 PROFILE PLUG

ПРОФИЛЬНАЯ ЗАГЛУШКА 60x25

60x25 قابس الملف الشخصي



8556

60x25 CAM KANALLI PROFİL TAPASI

60x25 GLASS CHANNEL PROFILE PLUG

ПРОФИЛЬ СТЕКЛЯННОГО КАНАЛА 60x25 ЗАГЛУШКА

60x25 قابس التشكيل الجانبي للقناة الزجاجية



8558

60x25 TEK KAPAKLI PROFİL TAPASI

60x25 SINGLE COVER PROFILE PLUG

60x25 ОДИНАРНЫЙ ПРОФИЛЬ КРЫШКИ ЗАГЛУШКА

60x25 غطاء مفرد



8605

15x15 DOLU TUTAMAĞI

15x15 HAIL HANDLE

15x15 ГРАДОВАЯ РУЧКА

15x15 مقبض حالل



8612

15x15 EMNİYET ŞERİDİ TUTUCU

15x15 SAFETY STRIP HOLDER

ДЕРЖАТЕЛЬ ЗАЩИТНОЙ ПОЛОСЫ 15x15

15x15 حزام الأمان

Pin Glass

SISTEME BALUSTRADĂ



BN36

Pin Glass

ACCESORII



8703

DÜZ KAPAKLI CAM TUTAMAĞI

FLAT LID GLASS HANDLE

СТЕКЛЯННАЯ РУЧКА С ПЛОСКОЙ КРЫШКОЙ

مقبض زجاجي بغطاء مسطح



8703 - A

CAM TUTUCU

GLASS HOLDER

ДЕРЖАТЕЛЬ ДЛЯ СТАКАНА

حامل الزجاج



8705

DÜZ ÇİFTLİ SPAYDIR

FLAT DOUBLE IS SPAY

КВАРТИРА ДВУХМЕСТНАЯ ЯВЛЯЕТСЯ СПАЙ

شقة مزدوجة



8801

26x28 DİRSEK

26x28 ELBOW

26x28 локоть

26x28 الكوع



8805

40x40 TOPUZ

40x40 KNOB

40x40 РУЧКА

40x40 مقبض



8806

70x70 TOPUZ

70x70 KNOB

70x70 РУЧКА

70x70 مقبض



8861

60x25 TEK KAPAKLI PROFİL BAĞLANTI APARATI

60x25 SINGLE COVER PROFILE CONNECTION APPARATUS

60x25 ОДИНАРНЫЙ ПРОФИЛЬ КРЫШКИ СОЕДИНИТЕЛЬНОЕ УСТРОЙСТВО

جهاز اتصال الملف الشخصي للغطاء الفردي 60x25

Pin Glass

SISTEME BALUSTRADĂ



TD54

Pin Glass

ACCESORII



1012

16 MM CAM AYAK

16 MM GLASS FOOT

СТЕКЛЯННАЯ НОЖКА 16 ММ

ملم قدم زجاجية 16



1012 - A

CAM TAKOZ TAPASI

GLASS WEDGE PLUG

СТЕКЛЯННАЯ КЛИНОВАЯ ПРОБКА

الزجاج إسفين المكونات



1015

BADEM CAM AYAK

ALMOND GLASS TOE

МИНДАЛЕВИДНЫЙ СТЕКЛЯННЫЙ НОСОК

اصبع القدم الزجاج اللوز



1016

CAM TAKOZU

GLASS WEDGE

СТЕКЛЯННЫЙ КЛИН

إسفين زجاجي

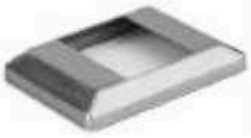

1212

CAM AYAK KAPAĞI

GLASS FOOT COVER

СТЕКЛЯННАЯ КРЫШКА ДЛЯ НОГ

غطاء القدم الزجاجي



2312

12 MM CAM AYAK

12 MM GLASS FOOT

СТЕКЛЯННАЯ НОЖКА 12 ММ

ملم قدم زجاجية 12

Pin Glass



Pin Glass

www.pinglass.ro
office@pingroup.ro
+40 756 855 914