

Pin Glass

TERASĂ ÎNCHISĂ WINTERGARDEN

DESPRE
SCHITĂ
PROFILE
ACCESORII

www.pinglass.ro

+40 756 855 914

SISTEME DE GRADINA DE IARNA



TERASELE ÎNCHISE OFERĂ SOLUȚIA IDEALĂ PENTRU CEI CARE DORESC SĂ SE BUCURE DE SPAȚIILE EXTERIOARE MAI MULT TIMP, PROTEJÂND INTERIORUL DE CONDIȚIILE METEO NEFAVORABILE. ACESTEA ÎMBINĂ FUNCȚIONALITATEA CU FRUMUSEȚEA, PERMIȚÂND ACCESUL LUMINII NATURALE ȘI AL PEISAJELOR EXTERIOARE PE TOT PARCURSUL ANULUI.

TERASELE TIP WINTERGARDENSUNT PROIECTATE ȘI ASAMBLATE CU GRIJĂ PENTRU A ADĂUGA UN PLUS ESTETIC ORICĂRUI SPAȚIU, INTEGRÂNDU-SE ARMONIOS ÎN DESIGNUL ARHITECTURAL AL PROPRIETĂȚII. PRIN COMBINAREA FUNCȚIONALITĂȚII CU STILUL, GRĂDINILE DE IARNĂ TRANSFORMĂ SPAȚIILE EXTERIOARE ÎN REFUGII PRIMITOARE, UTILIZABILE ÎN ORICE ANOTIMP.

Pin Glass



CULOAREA LA ALEGEREA DVS., CONFORM CU STANDARDUL DE CULOARE RAL.

ESTE EXTREM DE REZISTENTĂ LA CONDIȚII METEO EXTREME. PLOI ȘI VANT.

MATERIALE // 6063 T5 ALUMINIU, INOX ȘI DERLIN.

Terasele tip Wintergarden din aluminiu sunt de obicei acoperite cu pereți și acoperișuri din sticlă, permițând pătrunderea luminii naturale în interior și creând o atmosferă deschisă și primitoare.
Aceste structuri sunt echipate, în mod obișnuit, cu sisteme de încălzire, care asigură menținerea unei temperaturi confortabile chiar și în condiții de vreme rece. De asemenea, pot fi integrate sisteme de răcire pentru a controla temperaturile ridicate din lunile de vară, oferind un climat plăcut pe tot parcursul anului.

ACESTEA REPREZINTĂ O COMBINAȚIE PERFECTĂ DE ESTETICĂ, FUNCȚIONALITATE ȘI CONFORT, ADAPTATE PENTRU UTILIZARE ÎN ORICE SEZON.





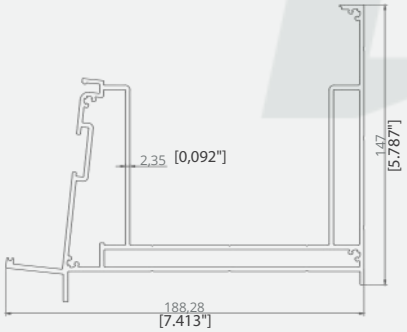

188,28X147 PROFIL JOLIVĂ DREPT

COD PRODUS	2530
GREUTATE	5.399 KG/M 11.903 LB/M



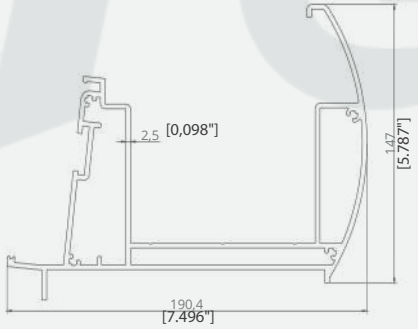

190,4X147 PROFIL OVAL JAGOI

COD PRODUS	2594
GREUTATE	5.619 KG/M 12.388 LB/M





35,81X104,71 CAPAC JOLIE ȘI GRUND SPATE

COD PRODUS	2533
GREUTATE	0,600 KG/M 1.322 LB/M





69X191 PROFIL SPATE GRAND

COD PRODUS	2532
GREUTATE	2.651 KG/M 5.844 LB/M



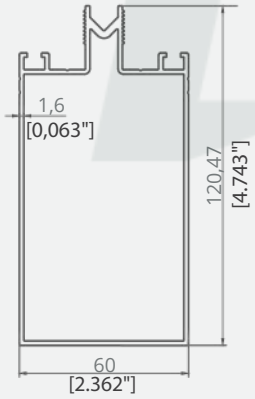

PROFIL STANDARD PENTRU STICLA

COD PRODUS	2490
GREUTATE	1.721 KG/M 3.794 LB/M



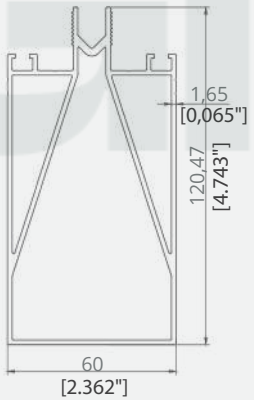

PROFIL SUPORT DE STICLA SUPPORT 1

COD PRODUS	2935
GREUTATE	2.440 KG/M 5.379 LB/M



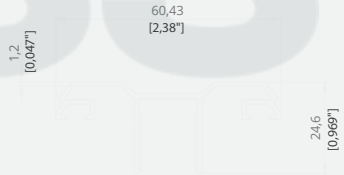

PROFIL CAPAC STICLA 60,4X24,6

COD PRODUS	2534
GREUTATE	0,515 KG/M 1.135 LB/M



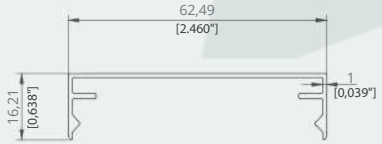

62,5X16,21 PROFIL CAPAC MIJLOC

COD PRODUS	2535
GREUTATE	0,312 KG/M 0,687 LB/M



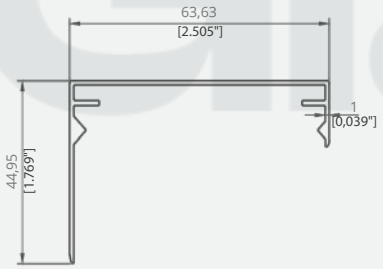

63,63X44,95 PROFIL CAPAC LATERAL

COD PRODUS	2536
GREUTATE	0,415 KG/M 0,915 LB/M



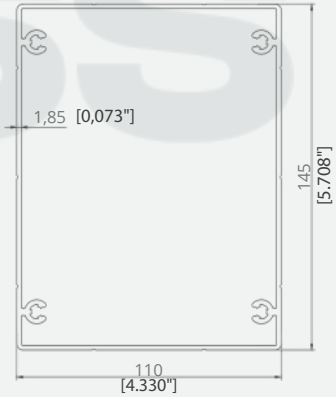

1110X145 PROFIL PILON

COD PRODUS	2111
GREUTATE	3.035 KG/M 6.691 LB/M



110x142.7 PROFIL CORP STÂLP

COD PRODUS	2301
GREUTATE	3.003 KG/M 6.620 LB/M



110X16,66 PROFIL CAPAC STÂLP

COD PRODUS	2302
GREUTATE	0,846 KG/M 1.865 LB/M



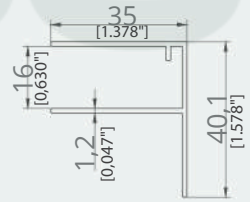

35X40,1 F PROFIL

COD PRODUS	2643
GREUTATE	0,365 KG/M 0,8047 LB/M





35X32,1 F PROFIL

COD PRODUS	2542
GREUTATE	0,190 KG/M 0,419 LB/M



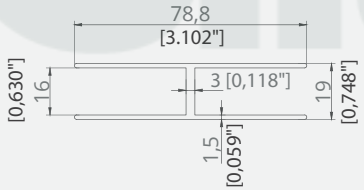

78,8X 19 H PROFIL

COD PRODUS	2642
GREUTATE	0,770 KG/M 1.697 LB/M



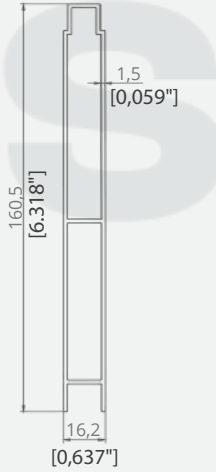

116,2X160 PANOU PROFIL

COD PRODUS	2546
GREUTATE	1.465 KG/M 3.230 LB/M

ACCESORII

TERASĂ ÎNCHISĂ
WINTERGARDEN



CAPAC JGHEAB OVAL (2594)

COD / COD CANTITATE / BUC	MIC -29



CAPAC JGHEAB PLAT (2530)

COD / COD CANTITATE / BUC	MIC -25



CAPAC UMERAȘ SPATE (2532)

COD / COD CANTITATE / BUC	MIC -24



PICIOR 110X145 (2111)

COD / COD CANTITATE / BUC	PRG-84



SUPORT (2530,2594,2532)

COD / COD CANTITATE / BUC	MIC -33



APARATURĂ DE CONEXIUNE A PICIOARELOR ACOPERITE (2301,2302)

COD / COD CANTITATE / BUC	MIC -27



APARAT DE CONEXIUNE LA INFERIOR PICIOAREA ACCOPERĂ(2301,2302)

COD / COD CANTITATE / BUC	MIC -28



GARNITURA CONTRA PRESIUNE

COD / COD CANTITATE / BUC	KIS-09 174MT/15KG



GARNITURA CONTRA PRESIUNE

COD / COD CANTITATE / BUC	KIS -10 41MT/15KG



75 FILTRU / LUNG

COD / COD CANTITATE / BUC	MIC - 08A



75 FILTRU / SCURT

COD / COD CANTITATE / BUC	MIC-08



LED 24V

COD / COD CANTITATE / BUC	MIC -22 100

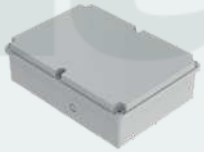

UNITATE DE COMANDĂ

COD / COD CANTITATE / BUC	MIC -35



2X0.75 NYAF CABLU

COD / COD CANTITATE / BUC	PRG-116 100 MT



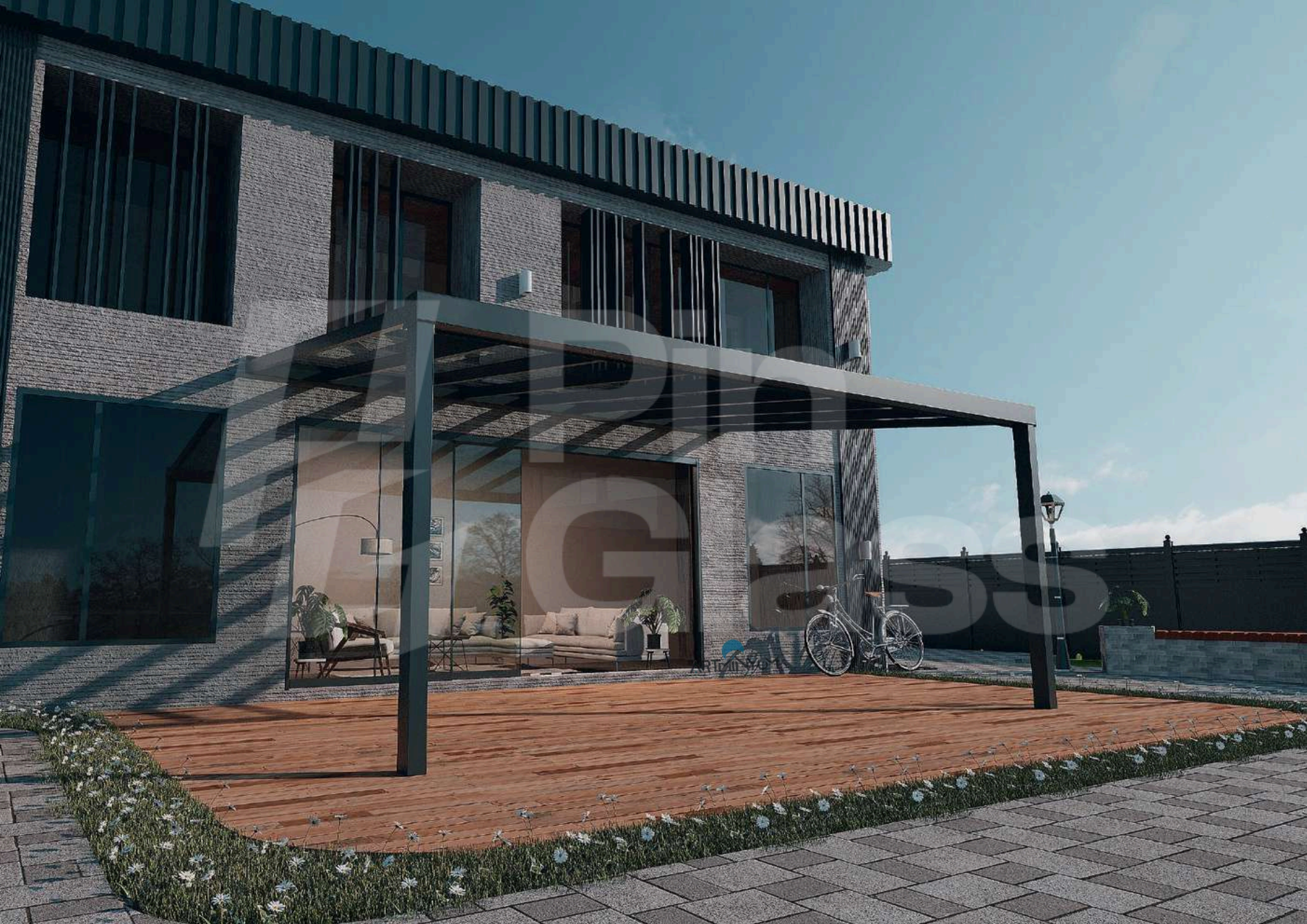








Pin
Glass
www.pinglass.ro
office@pingroup.ro
+40 756 855 914