

Pin Glass

DESPRE

SCHITĂ

PROFILE

ACCESORII

www.pinglass.ro

+40 756 855 914

SISTEME PERGOLĂ CU MEMBRANĂ PVC



Pergolele din aluminiu, rezistente la rugină și coroziune, sunt ideale pentru utilizarea în aer liber, oferind durabilitate și întreținere minimă. Membrana PVC utilizată pentru acoperiș asigură protecție completă împotriva ploii, zăpezii și razelor UV, creând un spațiu confortabil în orice condiții meteorologice.

Aceste pergole combină funcționalitatea cu un design modern, îmbunătățind aspectul și siguranța spațiilor exterioare. Flexibile și estetice, sunt soluția perfectă pentru proprietarii care doresc un echilibru între durabilitate, protecție și stil. Pergolele din aluminiu cu membrană PVC transformă orice spațiu într-un loc primitor și elegant.

Pin Glass


KNN MTL





Orice culoare pe care o alegeți poate fi aplicată conform standardului de culoare RAL.	*Se pot aplica toate culorile pe care le alegeti conform standardului de culoare RAL.*
Este extrem de rezistent la conditii meteorologice precum ploaie si vant.	*Este extrem de rezistent la conditii meteorologice precum ploaie si vant.*
Material // 6063 T5 aluminiu, otel inoxidabil si dintel.	*Materiale // 6063 T5 aluminiu, oțel inoxidabil și derlin.*

PERGOLELE CU MEMBRANĂ PVC IMPRESIONEAZĂ PRIN DESIGNUL LOR ESTETIC ȘI MODERN, TRANSFORMÂND SPAȚIILE EXTERIOARE ÎN ZONE FUNCȚIONALE ȘI ATRĂGĂTOARE VIZUAL. MEMBRANA PVC OFERĂ PROTECȚIE EXCELENTĂ ÎMPOTRIVA PLOII, RAZELOR UV ȘI TEMPERATURILOR EXTREME, ASIGURÂND UN CONFORT SPORIT ÎN ORICE ANOTIMP.

ACESTE PERGOLE SUNT CONCEPUTE PENTRU A ÎMBUNĂTĂȚI FUNCȚIONALITATEA ZONELOR EXTERIOARE, OFERIND PROTECȚIE ȘI DURABILITATE. ÎN PLUS, SISTEMELE SUNT APRECIATE PENTRU ADAPTABILITATEA LA CONDIȚIILE CLIMATICE ȘI DESIGNUL ELEGANT, FIIND O SOLUȚIE IDEALĂ PENTRU CEI CARE DORESC UN SPAȚIU PRACTIC ȘI ESTETIC.


Pin
glass



110X150 PROFIL ȘINĂ	Potrivit pentru îndoire.
COD PRODUS	2001
GREUTATE	6,574 kg/m 14,493 lb/m

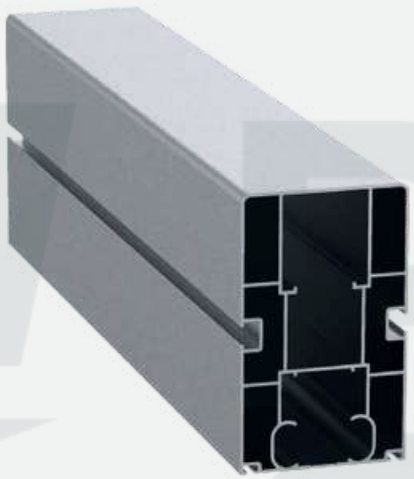

91X150 PROFIL ȘINĂ	Potrivit pentru îndoire.
COD PRODUS	2052
GREUTATE	4,867 kg/m 10,73 lb/m



91X150 PROFIL ȘINĂ BIOCLIMATICĂ	
COD PRODUS	2932
GREUTATE	4,119 kg/m 9,081 lb/m



71X150 PROFIL ȘINĂ	Potrivit pentru îndoire.
COD PRODUS	6413
GREUTATE	4,653 kg/m 10,258 lb/m



70,5 X 150,25 PROFIL ȘINĂ

COD PRODUS	5922
GREUTATE	3,534 kg/m 7,791 lb/m



70X150 PROFIL ȘINĂ BIOCLIMATICĂ

COD PRODUS	2156
GREUTATE	3,062 kg/m 6,751 lb/m



120X150 PROFIL ȘINĂ

COD PRODUS	6569
GREUTATE	3,734 kg/m 8,232 lb/m



110X145 PROFIL ȘINĂ

COD PRODUS	2111
GREUTATE	2,837 kg/m 6,255 lb/m

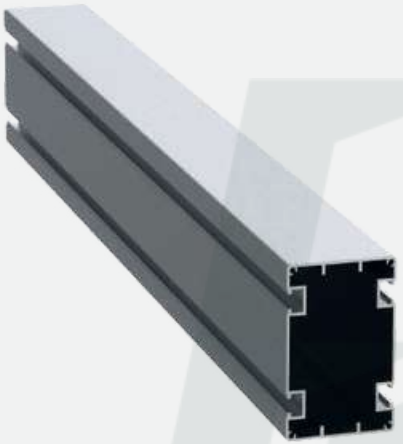

PROFIL ORIZONTAL

COD PRODUS	5936
GREUTATE	2,726 kg/m 6,01 lb/m



100X100 PROFIL STÂLP

COD PRODUS	6565
GREUTATE	2,287 kg/m 5,042 lb/m



110X142,7 PROFIL STÂLP PRINCIPAL

COD PRODUS	2301
GREUTATE	2,905 kg/m 6,404 lb/m



110X145 CAPAC PROFIL STÂLP

COD PRODUS	2302
GREUTATE	0,835 kg/m 1,841 lb/m



3 Kutu Profili
30x150 Box Profile

30X150 PROFIL CUTIE	
COD PRODUS	37025
GREUTATE	1,607 kg/m 3,543 lb/m



PROFIL JGHEAB 152X150	
COD PRODUS	2078
GREUTATE	4,225 kg/m 9,315 lb/m



PROFIL DE CONEXIUNE JGHEAB 40,6X132,4	
COD PRODUS	2281
GREUTATE	2,724 kg/m 6,005 lb/m



PROFIL JGHEAB 158X125	
COD PRODUS	5935
GREUTATE	3,721 kg/m 8,203 lb/m



PROFIL JGHEAB 145X138

COD PRODUS	3263
GREUTATE	3,271 kg/m 7,211 lb/m



PROFIL SUPORT MATERIAL 42,98X56,46

COD PRODUS	6536
GREUTATE	2,618 kg/m 5,772 lb/m



PROFIL SUPORT MATERIAL 42,6X56,2

COD PRODUS	5261
GREUTATE	1,014 kg/m 2,235 lb/m



PROFIL DE CONEXIUNE JGHEAB 38,8X95,5

COD PRODUS	37156
GREUTATE	0,845 kg/m 1,863 lb/m



PROFIL SUPORT MATERIAL ECO 43X43

COD PRODUS	37033
GREUTATE	0,778 KG/M 1,715 LB/M



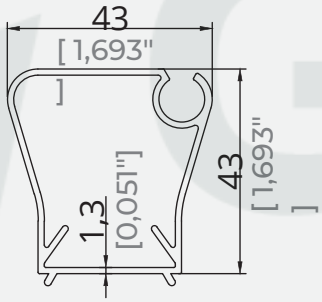

PROFIL SUPORT MATERIAL 43X43

COD PRODUS	3370
GREUTATE	0,667 KG/M 1,4705 LB/M



CAPAC PROFIL SUPORT MATERIAL

COD PRODUS	37034
GREUTATE	0,163 KG/M 0,359 LB/M



PROFIL DE CONEXIUNE SUPORT MATERIAL 35,99X31,35

COD PRODUS	5477
GREUTATE	0,618 KG/M 1,362 LB/M



PROFIL SUPORT MATERIAL 40,8X59,1

COD PRODUS	2653
GREUTATE	0,697 kg/m 1,537 lb/m



PROFIL SUPORT MATERIAL 42X59,7

COD PRODUS	37153
GREUTATE	0,935 kg/m 2,061 lb/m



PROFIL SUPORT MATERIAL 83,7X58,35

COD PRODUS	5410
GREUTATE	1,710 kg/m 3,770 lb/m



PROFIL SUPORT MATERIAL 84,19X58,35

COD PRODUS	37200
GREUTATE	1,409 kg/m 3,106 lb/m



PROFIL DE CONEXIUNE SUPORT MATERIAL 79X39

COD PRODUS	5478
GREUTATE	1,309 kg/m 2,886 lb/m



PROFIL SUPORT MATERIAL 82,4X60,3

COD PRODUS	37216
GREUTATE	1,280 kg/m 2,822 lb/m



TUB MOTOR

COD PRODUS	5312
GREUTATE	1,000 kg/m 2,205 lb/m



PROFIL DE CONEXIUNE TUB MOTOR

COD PRODUS	37100
GREUTATE	1,073 kg/m 2,366 lb/m

ACCESORII
PERGOLĂ PVC



CUȘCĂ DIN SPATE

COD / COD	PRG-01
CANTITATE / BUC	30



PINION SPATE
TREAPTA DIN SPATE

COD / COD	PRG-02
CANTITATE / BUC	30



PAUZA DE FRANA

COD / COD	PRG-03
CANTITATE / BUC	30



PANĂ ÎNTINZĂTOR FAȚĂ DREAPTA/STÂNGA

COD / COD	PRG-04
CANTITATE / BUC	30



CUȘCĂ MICĂ PENTRU RULMENȚI
CUȘCĂ MICĂ PENTRU RULMENȚI

COD / COD	PRG-05
CANTITATE / BUC	30

ACCESORII
PERGOLĂ PVC



COPERTĂ GROASĂ DE CORNIȘĂ

COD / COD	PRG-10
CANTITATE / BUC	40



COPERTĂ SUBȚIRE DE CORNIȘĂ
COPERTĂ SUBȚIRE DE CORNIȘĂ

COD / COD	PRG-11
CANTITATE / BUC	160



PLASTIC TENSIONAT ȚESĂTURI

COD / COD	PRG-12
CANTITATE / BUC	200



DIBLU

COD / COD	PRG-13
CANTITATE / BUC	300



MOD
ACOPERI

COD / COD	PRG-14
CANTITATE / BUC	300

CREMA CORNICE GROUP: PRG-24
CREMA CORNICE GROUP :PRG-24

GRUPUL CORNIȘĂ GRI :PRG-24-1
GRUPA CORNIȘĂ ANTRACIT:PRG-24-1

CORNICE GROUP BLACK :PRG-24-2
CORNICE GROUP BLACK :PRG-24-2

GRUPA CORNIȘĂ ALBĂ:PRG-24-3
GRUPA CORNIȘĂ ALBĂ:PRG-24-3

ACCESORII
PERGOLĂ PVC



CONEXIUNE DE SINCRONIZARE DIN PLASTIC

COD / COD	PRG-15
CANTITATE / BUC	30



MAȘINĂ MARE

COD / COD	PRG-16
CANTITATE / BUC	30



MAȘINĂ MICĂ

COD / COD	PRG-17
CANTITATE / BUC	240

COD
COD

ACCESORII
PERGOLĂ PVC



80X120 PLASTIC PARTEA INFERIOARĂ

COD / COD	PRG-06
CANTITATE / BUC	50



UNIVERSAL PERGOLA MOTOR APARAT

COD / COD	PRG-26
CANTITATE / BUC	100



COMUTATOR DE MOTOR TUBULAR PLASTIC

COD / COD	PRG-151
CANTITATE / BUC	100



DRENAREA APEI

COD / COD	PRG-09
CANTITATE / BUC	100



75' FILTRU DE SCURGERE A APEI SERIA NOUĂ

COD / COD	MIC -
CANTITATE / BUC	08A 50



APARAT MOTOR SOMFY PERGOLA

COD / COD	PRG-18
CANTITATE / BUC	50



CAPAC MOTOR

COD / COD	PRG-08
CANTITATE / BUC	40

ACCESORII METALICE

PERGOLĂ PVC



APARAT DE CONECTARE A TRAPEZULUI

COD	PRG-59
CANTITATE	50



APARAT DE CONECTARE A JGHEABULUI PENTRU STÂLP 100X100

COD	PRG-60
CANTITATE	50

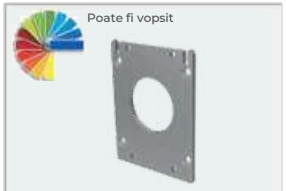

FOAIE DE CONECTARE A JGHEABULUI PENTRU STÂLP ACOPERIT 110X145

COD	PRG-61
CANTITATE	50



FOAIE DE CONEXIUNE LA PĂMÂNT PENTRU STÂLP ACOPERIT 110X145

COD	PRG-62
CANTITATE	50



FOAIE DE CONECTARE A JGHEABULUI PENTRU STÂLP 120X150

COD	PRG-63
CANTITATE	50



TOBOGAN DE STICLĂ

COD	PRG-69
CANTITATE	50

ACCESORII METALICE

PERGOLĂ PVC



ÎNTINZĂTOR FRONTAL SQUARE AUTOMAT (16X16)

COD	PRG-79
CANTITATE	100



CAPAC FRONTAL ȘINĂ 110X150

COD	PRG-80
CANTITATE	16



CAPAC FRONTAL ȘINĂ 90X150

COD	PRG-81
CANTITATE	30



CAPAC FRONTAL ȘINĂ 70X150

COD	PRG-82
CANTITATE	38



PICIOR INFERIOR STÂLP 100X100

COD	PRG-83
CANTITATE	36

ACCESORII METALICE

PERGOLĂ PVC



PICIOR INFERIOR STÂLP 110X145

COD	PRG-84
CANTITATE	25



PICIOR INFERIOR STÂLP 120X150

COD	PRG-85
CANTITATE	15



CAPAC DE TURNARE JGHEAB (2078)

COD	PRG-86
CANTITATE	40



CAPAC DE TURNARE JGHEAB (3263)

COD	PRG-65
CANTITATE	60

ACCESORII

PERGOLĂ PVC



PLASTIC CU RULMENT MARI

COD	PRG-117
CANTITATE	50



PLASTIC CU RULMENT MARE SUBȚIRE

COD	PRG-118
CANTITATE	50



PLASTIC PENTRU RULMENȚI MICI

COD	PRG-119
CANTITATE	200

ACCESORII PLASTIC

PERGOLĂ PVC



PANĂ SUBȚIRE DE COLȚ DE CORNIȘĂ

Crem / Crem :PRG-19
A. Gri / A. Gri :PRG-19-1
Negru / :PRG-19-2
Negru Alb / Alb :PRG-19-3

COD	PRG-19
CANTITATE	150



PANĂ CENTRALĂ SUBȚIRE A CORNIȘEI

Crem / Crem :PRG-20
A. Gri / A. Gri :PRG-20-1
Negru / :PRG-20-2
Negru Alb / Alb :PRG-20-3

COD	PRG-20
CANTITATE	100



PANĂ DE COLȚ DE CORNIȘĂ GROASĂ

Crem / Crem :PRG-21
A. Gri / A. Gri :PRG-21-1
Negru / :PRG-21-2
Negru Alb / Alb :PRG-21-3

COD	PRG-21
CANTITATE	100



PANĂ CENTRALĂ DE CORNIȘĂ GROASĂ

Crem / Crem :PRG-22
A. Gri / A. Gri :PRG-22-1
Negru / :PRG-22-2
Negru Alb / Alb :PRG-22-3

COD	PRG-22
CANTITATE	100

ACCESORII PLASTIC

PERGOLĂ PVC



Poate fi vopsit

110X150 ȘINĂ DE PERETE FOAIE

COD	PRG-40
CANTITATE	50



Poate fi vopsit

90X150 ȘINĂ DE PERETE FOAIE

COD	PRG-41
CANTITATE	50



Poate fi vopsit

90X150 ȘI 110X150 APARAT DE CONECTARE LA SPATE ȘINĂ

COD	PRG-42
CANTITATE	50



Poate fi vopsit

90X150 ȘI 110X150 ȘINĂ DE SPATE GROS APARAT DE FIXARE CORNIȘĂ

COD	PRG-43
CANTITATE	50



Poate fi vopsit

APARAT DE FIXARE MOTOR ȘINĂ 90X150 ȘI 110X150

COD	PRG-44
CANTITATE	50



Poate fi vopsit

APARAT DE FIXARE A MOTORULUI ȘINELOR 90X150

COD	PRG-45
CANTITATE	50

ACCESORII PLASTIC

PERGOLĂ PVC



Poate fi vopsit

70/90/110 ȘINĂ MARE FOAIE DE CONECTARE JGHEAB

COD	PRG-46
CANTITATE	50



Poate fi vopsit

FOAIE DE CONECTARE A JGHEABULUI DE STÂLP 110X145

COD	PRG-48
CANTITATE	50



Poate fi vopsit

70 APARATURĂ DE CONECTARE PENTRU SUPORTUL DE PERETE ȘINĂ

COD	PRG-49
CANTITATE	50



Poate fi vopsit

70 APARATURĂ DE FIXARE A CORNIȘEI DIN SPATE GROASE ȘINEI

COD	PRG-50
CANTITATE	50



Poate fi vopsit

70' APARAT DE FIXARE A MOTORULUI ȘINEI

COD	PRG-51
CANTITATE	50



Poate fi vopsit

70 APARATURĂ DE CONECTARE PERFORATĂ ÎN SPATE ȘINĂ

COD	PRG-52
CANTITATE	50

ACCESORII PLASTIC

PERGOLĂ PVC



Poate fi vopsit

FOAIE DE CONECTARE DIN SPATE ȘINĂ 70 FĂRĂ GAURĂ

COD	PRG-53
CANTITATE	50



Poate fi vopsit

JGHEAB MIC 70/90/110 FOAIE DE CONECTARE ȘINĂ

COD	PRG-54
CANTITATE	50



Poate fi vopsit

CAPAC PENTRU JGHEAB MIC(5935)

COD	PRG-55
CANTITATE	50



Poate fi vopsit

80X120 STÂLP MIC FOAIE DE CONECTARE SUPERIOARĂ JGHEAB

COD	PRG-56
CANTITATE	50



Poate fi vopsit

FOAIE DE CONEXIUNE PERFORATĂ INFERIOARĂ STÂLP 80X120

COD	PRG-57
CANTITATE	50



Poate fi vopsit

FOAIE DE CONECTARE INFERIOARĂ A STÂLPULUI 80X120

COD	PRG-58
CANTITATE	50

ACCESORII
PERGOLĂ PVC



LUMINĂ DE ZI CU LED ORIZONTALĂ DE 24 W

COD	PRG-108



LED ORIZONTAL ALB 24W

COD	PRG-109



LUMINĂ DE ZI CU LED ÎNCASTRAT DE 24 W.

COD	PRG-110



LED ÎNCORPORAT DE 24 W ALB

COD	PRG-111



70X150 SET BOLT PERGOLA

COD	PRG-120



90X150 SET BOLT PERGOLA

COD	PRG-121

ACCESORII
PERGOLĂ PVC



ERS LED DIMMER

COD	ERS-LUMINĂ CONTROLA



SOMFY LED DIMMER

COD	PRG-70



TRANSFORMATOR LED 24W 5 AMPERI

COD	PRG-113



TRANSFORMATOR LED 24W 10 AMPERI

COD	PRG-114



TRANSFORMATOR LED 24W 15 AMPERI

COD	PRG-115

ACCESORII
Fitiluri pentru pergola și cureaua de distribuție



A. Gri / A. Gri :PRG-103
Negru / Negru :PRG-103-1
Crem / Crem :PRG-103-2
Alb / Alb :PRG-103-3
Gri deschis/gri deschis :PRG-103-4

FITIL DIN MATERIAL (MARGINE)

COD CANTITATE	PRG-100 100 de metri



PRG-100-F = ROVING DE TESTURĂ (COMPATIBILĂ FRECVENȚĂ MAX. MARCHII) (2300)

PRG-100F-2 = SPĂDARE DE TESTURĂ DE LA BORCHIE (COMPATIBIL A 2-A FRECVENȚĂ) (2302)

COD CANTITATE	PRG-100-F 100 de metri



A. Gri / A. Gri :PRG-103
Negru / Negru :PRG-103-1
Crem / Crem :PRG-103-2
Alb / Alb :PRG-103-3
Gri deschis/gri deschis :PRG-103-4

FITIL DIN MATERIAL (DE MIJLOC)

COD CANTITATE	PRG-101 100 de metri

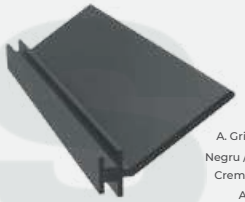

A. Gri / A. Gri :PRG-103
Negru / Negru :PRG-103-1
Crem / Crem :PRG-103-2
Alb / Alb :PRG-103-3
Gri deschis/gri deschis :PRG-103-4

FITIL ȘINĂ

COD CANTITATE	PRG-102 100 de metri

ACCESORII
Fitiluri pentru pergola și cureaua de distribuție



A. Gri / A. Gri :PRG-103
Negru / Negru :PRG-103-1
Crem / Crem :PRG-103-2
Alb / Alb :PRG-103-3
Gri deschis/gri deschis :PRG-103-4

FITIL DE CABLU

COD CANTITATE	PRG-103 100 de metri



A. Gri / A. Gri :PRG-103
Negru / Negru :PRG-103-1
Crem / Crem :PRG-103-2
Alb / Alb :PRG-103-3
Gri deschis/gri deschis :PRG-103-4

FITIL PENTRU JGHEAB.

COD CANTITATE	PRG-104 75 de metri



CUREA DE DISTRIBUTIE T10X16

COD CANTITATE	PRG-105 100 de metri



CUREA DE DISTRIBUTIE T10X25

COD CANTITATE	PRG-107 100 de metri



FOAIE TRAPEZOIDALĂ (1X1)

COD CANTITATE	PRG-99








Pin
Glass
www.pinglass.ro
office@pingroup.ro
+40 756 855 914