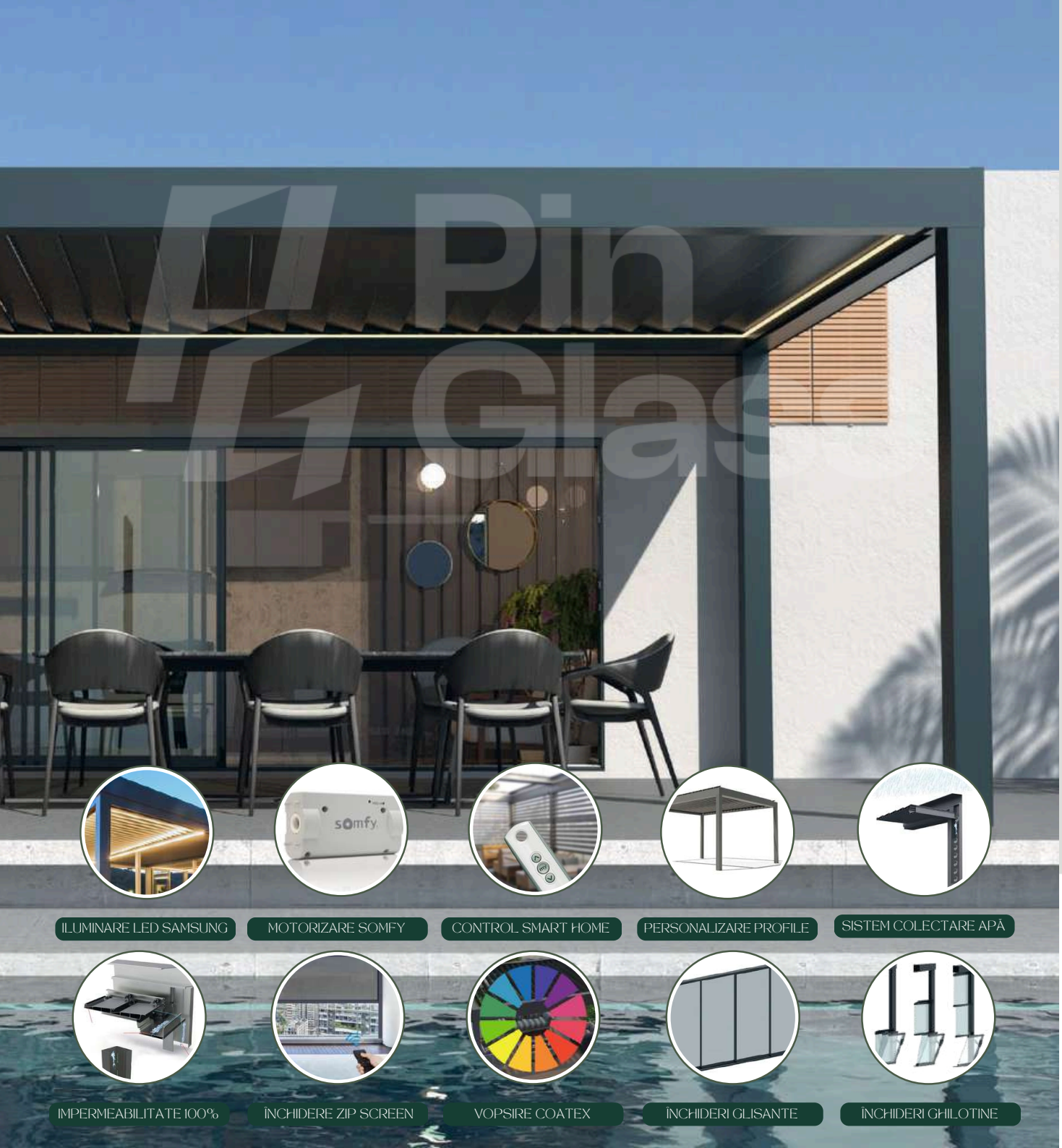

Pin Glass

PERGOLĂ BIOCLIMATICĂ RETRACTABILĂ ORIENTBILA

DESPRE

SCHITĂ

PROFILE

ACCESORII

www.pinglass.ro

+40 756 855 914

SISTEME PERGOLĂ BIOCLIMATICĂ



LAMELELE MOTORIZATE UTILIZATE ÎN SISTEMELE BIO-PERGOLA SUNT PROIECTATE PENTRU A SE DESCHIDE ȘI A SE ÎNCHIDE. ACESTE LAMELE POT FI AJUSTATE PENTRU A CONTROLA LUMINA SOARELOR ȘI VENTILAȚIA.

DE ASEMENEA OFERĂ PROTECȚIE ÎMPOTRIVA PLOII, VÂNTULUI ȘI ALȚI FACTORI EXTERNI. PERGOLA BIOCLIMATICĂ POATE FI CONTROLATĂ DE LA DISTANȚĂ SAU PRIN SISTEME DE AUTOMATIZARE, PERMITÂND UTILIZATORULUI SĂ RĂSPUNDĂ INSTANTANEU LA CONDIȚII METEO. SISTEMELE REGLEAZĂ TEMPERATURA INTERIOARĂ PRIN CONTROLUL LUMINII SOLARE.

Pin Glass



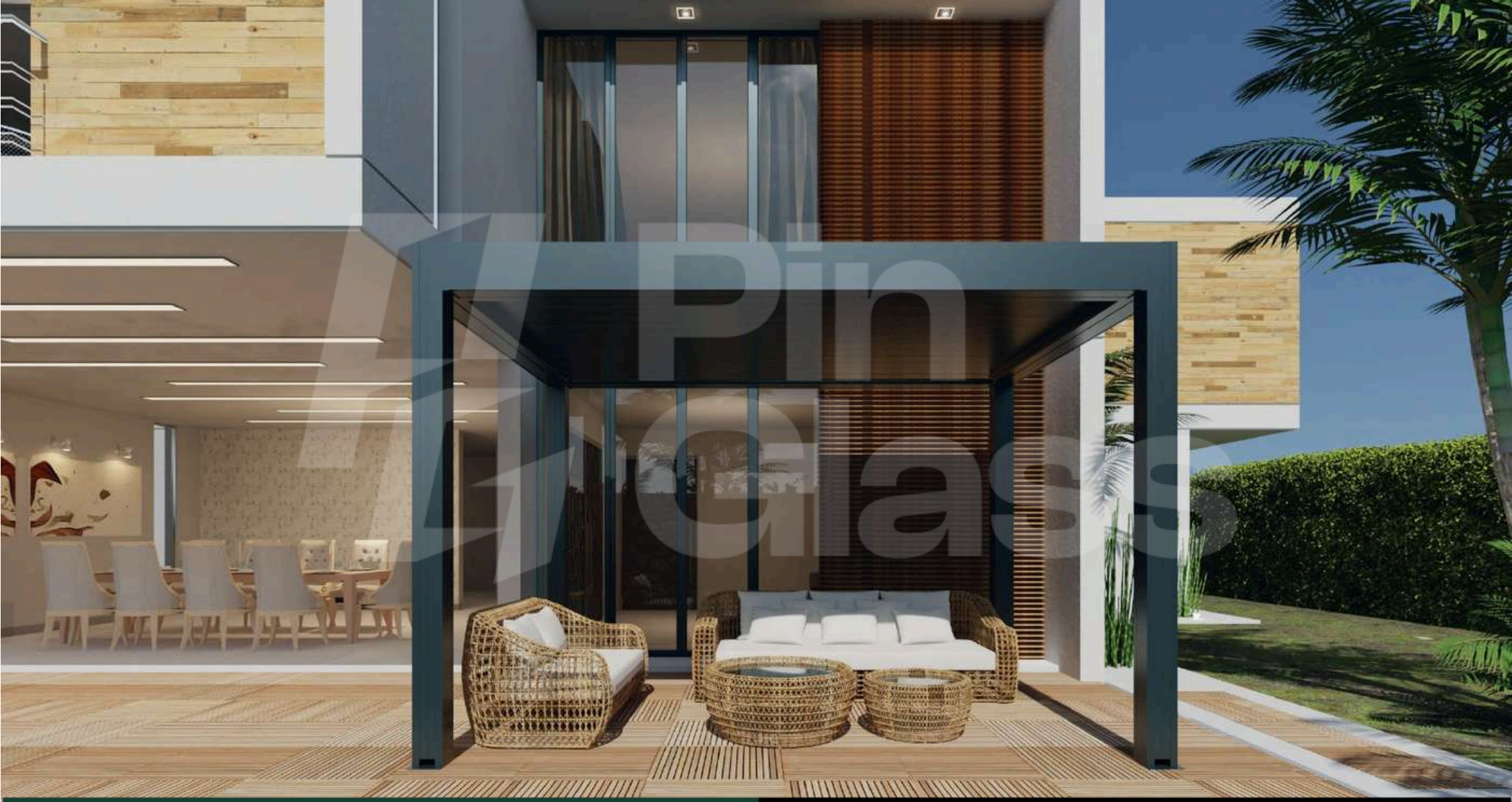

- **CULOAREA LA ALEGEREA DVS., CONFORM CU STANDARDUL DE CULOARE RAL.**
- **ESTE EXTREM DE REZISTENTĂ LA CONDIȚII METEO EXTREME. PLOI ȘI VANT.**
- **MATERIALE // 6063 T5 ALUMINIU, INOX ȘI DERLIN.**

SISTEMELE GLISANTE PENDORA SUNT CONCEPUTE PENTRU A VĂ OFERI UN MEDIU MAI CONFORTABIL ȘI MAI BINE IZOLAT ÎN ORICE ANOTIMP. ACESTEA UTILIZEAZĂ STICLĂ CĂLITĂ ÎN GEAMURILE DUBLE, ASIGURÂND ATÂT SIGURANȚA, CÂT ȘI PROTECȚIA ÎMPOTRIVA SPARGERILOR ACCIDENTALE. CU O ÎNĂLȚIME MAXIMĂ DE 3 METRI ȘI O LĂȚIME DE PÂNĂ LA 10 METRI, ACESTE SISTEME GLISANTE TRANSFORMĂ SPAȚIILE ÎN LOCURI MAI SIGURE ȘI MAI CONFORTABILE.

SISTEMELE SUNT PROIECTATE PENTRU A FACE ZONELE EXTERIOARE MAI FUNCȚIONALE ȘI MAI CONFORTABILE. ACESTEA SUNT APRECIATE DATORITĂ AVANTAJELOR LOR, PRECUM ADAPTAREA LA CONDIȚIILE CLIMATICE, ECONOMIA DE ENERGIE ȘI ESTETICA DEOSEBITĂ.

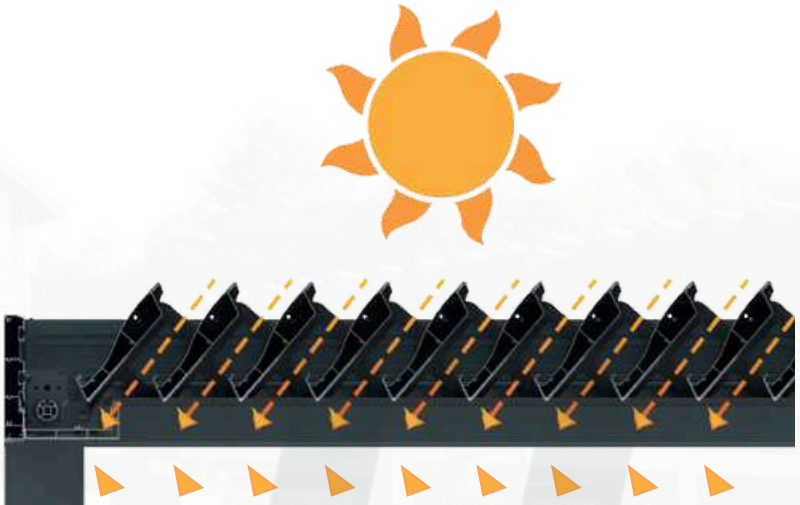

PERMITE UTILIZAREA LUMINII SOARELUI



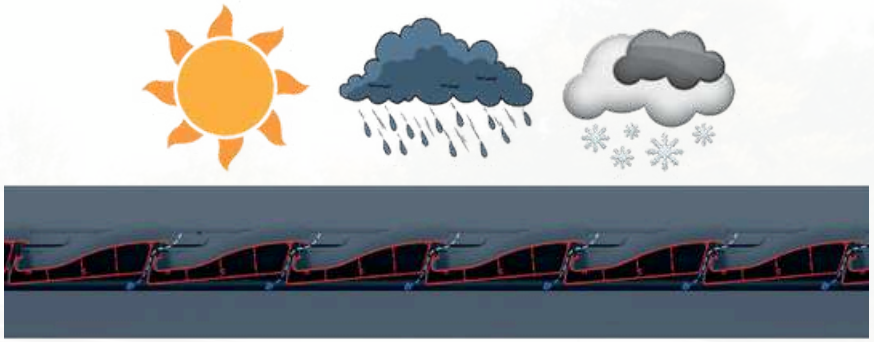

5°

CHIAR DACĂ PLOUĂ SAU NINGE, PERMITE VENTILAREA ZONEI.



LAPTELE RÂMÂNĂ ÎNCHISE OFERĂ PROTECȚIE DE TOATE CONDIȚII METEO.

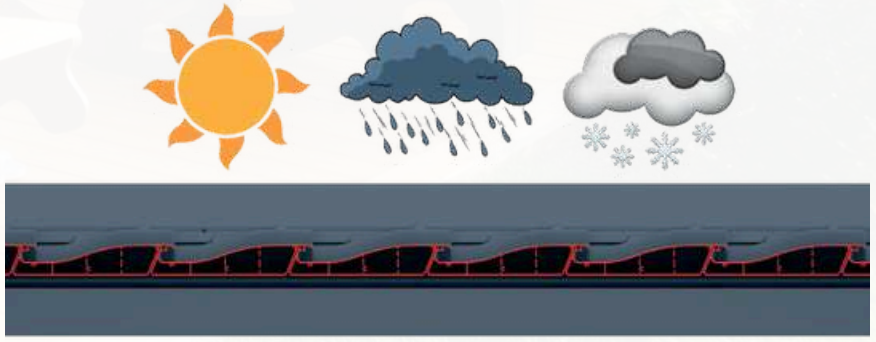

0°



SISTEM DE DRENARE A APEI DE PLOAIE

SISTEMELE BIOCLIMATICE SUNT PROIECTE PENTRU A COLEGERE APEA DE PLOIA. APA ESTE DIRIJATĂ DE LA PANOURI LA JOLIE. CELE COLECTATE APA ESTE TRANSFERATĂ ÎN EXTERIOR PRIN PROFILUL VERTICAL. A FACILITARE DESCARCAREA APEI DE PLOIE, UN PROCES DE CRESTĂ SE APLICĂ ATÂT PROFILULUI DE JOLIVĂ, CÂT PROFILULUI VERTICAL.







CONSTRUCT


MAX : 6000 MM
MAX : 4000 MM

SISTEME BIOCLIMATICE

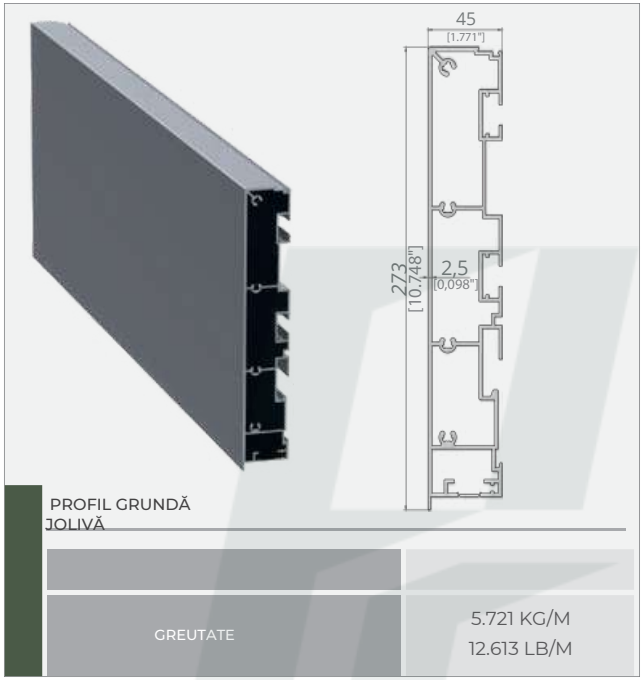

PROFIL GRUNDĂ JOLIVĂ

GREUTATE	5.721 KG/M 12.613 LB/M

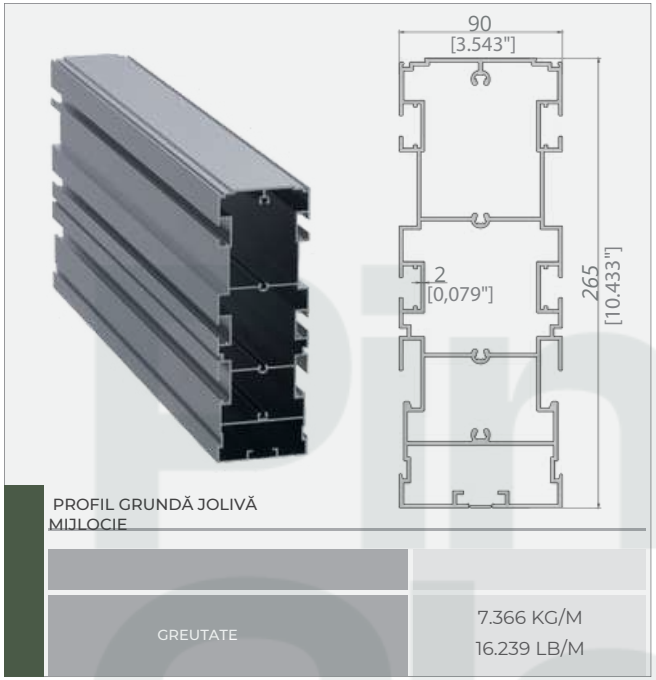

PROFIL GRUNDĂ JOLIVĂ MIJLOCIE

GREUTATE	7.366 KG/M 16.239 LB/M

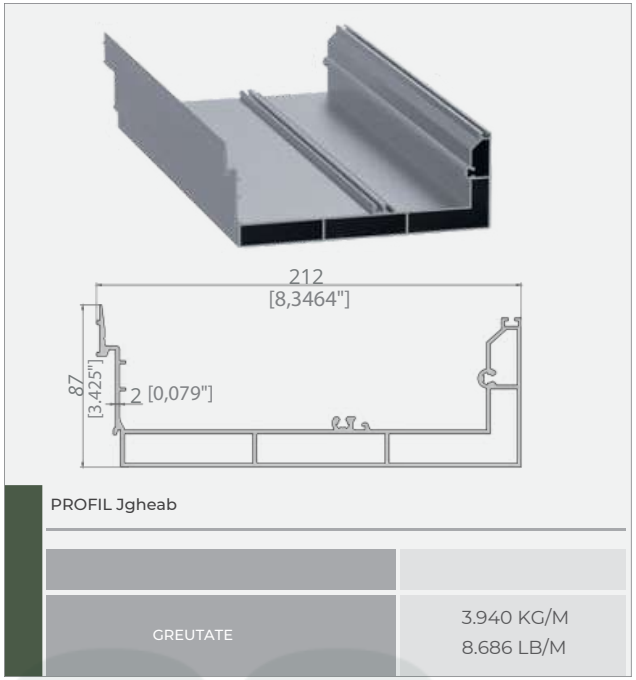

PROFIL Jgheab

GREUTATE	3.940 KG/M 8.686 LB/M



PROFIL PANOUL

GREUTATE	3.553 KG/M 7.833 LB/M

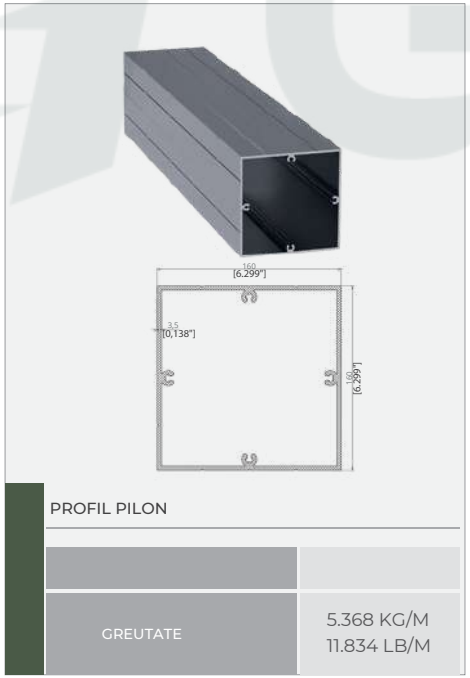

PROFIL PILON

GREUTATE	5.368 KG/M 11.834 LB/M



PROFIL CAPAC STÂLPI

GREUTATE	1.309 KG/M 2.886 LB/M

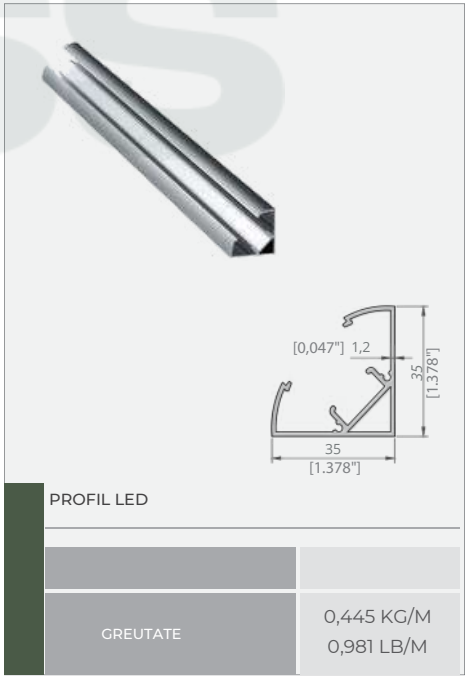

PROFIL LED

GREUTATE	0,445 KG/M 0,981 LB/M

SISTEME BIOCLIMATICE



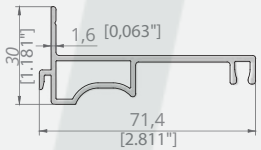

PROFIL CAPAC SINA

GREUTATE	0,724 KG/M 1.596 LB/M



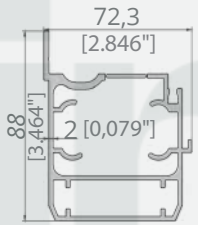

PROFIL ȘINĂ

GREUTATE	2.439 KG/M 5.377 LB/M



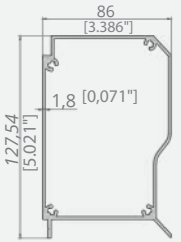

PROFIL CUTIE MOTOR

GREUTATE	2.317 KG/M 5.108 LB/M



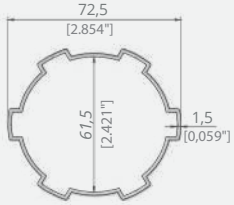

PROFIL TUBA MOTOR PROFIL TUBA MOTOR

GREUTATE	0,992 KG/M 2.187 LB/M



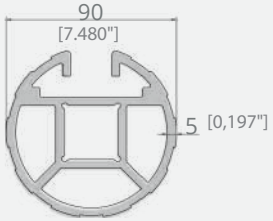

PROFIL ARBORE

GREUTATE	1.417 KG/M 3.124 LB/M



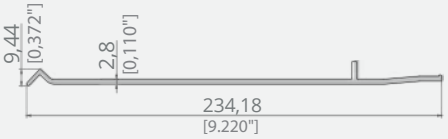

CAPAC JGHEAB PROFIL FATA

GREUTATE	1.862 KG/M 4.105 LB/M



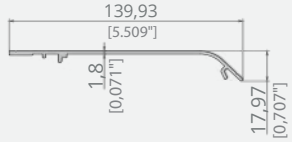

CAPAC JGHEAB PROFIL SUPERIOR

GREUTATE	0,827 KG/M 1.823 LB/M

ACCESORII
PERGOLĂ BIOCLIMATICĂ



CAPAC LATERAL MOTOR DREAPTA

COD / BUCATĂ	BP20-001
	-



CAPAC LATERAL MOTOR STÂNGA

COD / BUCATĂ	BP20-002
	-



CAPAC LATERAL PANOU DREAPTA

COD / BUCATĂ	BP20-003
	-



PANOU CAPAC LATERAL STÂNGA

COD / BUCATĂ	BP20-004
	-



PANOU DREAPTA BALAMA

COD / BUCATĂ	BP20-005
	-



BALAMA PANOU STÂNGA

COD / BUCATĂ	BP20-006
	-



CONECTOR DE COLȚ INTERIOR

COD / BUCATĂ	BP20-007
	-



CONECTOR DE COLȚ EXTERIOR

COD / BUCATĂ	BP20-008
	-



ANTELĂ OCTAGONALĂ

COD / BUCATĂ	PAL-91
	-



LED

COD / BUCATĂ	BP20-010
	-



CUREA DE DISTRIBUȚIE

COD / BUCATĂ	BP20-011
	-



RULMENT

COD / BUCATĂ	BP20-012
	-



CARCASĂ RULMENȚI

COD / BUCATĂ	BP20-013
	-



CAPĂT CONDUCTĂ DE ȘAPTEZECI

COD / BUCATĂ	BP20-014
	-



TRANSFORMATOR EXTERIOR

COD / BUCATĂ	BP20-015
	-



APARATE DE TRAGERE CU CUREA

COD / BUCATĂ	BP20-016
	-



FIXARE PANOU DREAPTA

COD / BUCATĂ	BP20-017
	-



APARAT DE ÎMPINS CUREA

COD / BUCATĂ	BP20-018
	-



TENSIONARE CUREA INOX DREAPTA

COD / BUCATĂ	BP20-019
	-



SUPORT PANOU CU ROATĂ (10MM X 115MM)

COD / BUCATĂ	BP20-020
	-

ACCESORII

PERGOLĂ BIOCLIMATICĂ



SUPORT PANOU CU ROATĂ (12MM X 55MM)

COD / BUCATĂ	BP20-021 -



SUPORT FRONTAL SUPERIOR PENTRU PANOU

COD / BUCATĂ	BP20-022 -



SUPORT CENTRAL PENTRU PANOU

COD / BUCATĂ	BP20-023 -



ROATĂ PANOU ȘI BUȘON MEDIU LUNG

COD / BUCATĂ	BP20-024 -



BUȘON LUNG CAPAC PANOU

COD / BUCATĂ	BP20-025 -



BUȘON SCURT CAPAC PANOU

COD / BUCATĂ	BP20-026 -



BUȘON SCURT 12 MM CAPAC PANOU

COD / BUCATĂ	BP20-027 -



BUȘON LUNG PENTRU SCRIPEȚ FOARFECE

COD / BUCATĂ	BP20-028 -



CAPAC LED

COD / BUCATĂ	BP20-029 -



PLASTIC CANAL ȘINĂ

COD / BUCATĂ	BP20-030 -



CAPAC SUPERIOR STRAT COLȚ

COD / BUCATĂ	BP20-031 -



CONEXIUNE INFERIOARĂ PICIOR COLȚAR

COD / BUCATĂ	BP20-032 -



CONEXIUNE INFERIOARĂ PICIOR DE COLȚ

COD / BUCATĂ	BP20-033 -



CONEXIUNE SUPERIOARĂ DE MIJLOC PICIOR DE COLȚ

COD / BUCATĂ	BP20-034 -



CONEXIUNE SUPERIOARĂ PICIOR DE MIJLOC

COD / BUCATĂ	BP20-035 -



CONEXIUNEA DE COLȚ ȘI MIJLOC INFERIOR

COD / BUCATĂ	BP20-036 -



CAPAC DE REGLARE CUREA FATA SINA

COD / BUCATĂ	BP20-037 -



ȚEAVĂ 70 MM

COD / BUCATĂ	PAL-137 -



PERIE CU FIRE PENTRU ȘINĂ

COD / BUCATĂ	BP20-039 -



GARNITURĂ EPDM PENTRU PANOU

COD / BUCATĂ	BP20-040 -

ACCESORII

PERGOLĂ BIOCLIMATICĂ



OLUK EPDM CONTĂSI
GROOVE EPDM GASKET

COD / BUCAT	BP20-041
	-



Șurub M8x40 SPECIAL DE COLT M8X40 Șurub special de colț

COD / BUCAT	BP20-044
	-



M8x20 IMBUS INOX INOX

COD / BUCAT	BP20-045
	-



6,3X32 YHB DİREK VİDASI
6,3X32 YHB șurub pentru stâlp

COD / BUCAT	BP20-046
	-



4,8X25 YSB PANEL VİDASI
4,8X25 YSB PANEL ȘURUB

COD / BUCAT	BP20-047
	-



4,8X45 YSB MUV RAY PE CAPAK
4,8X45 YSB MUV ȘINA FAȚA CAPAC

COD / BUCAT	BP20-048
	-



M6 İNOX PULLU SOMUN M6 PIULĂ MOLETATĂ DE OȚEL INOX

COD / BUCAT	BP20-049
	-



M8 LAMA SOMUN
M8 FLAT NUT

COD / BUCAT	BP20-050
	-



SETSKUR M6X10 PASLANMAZ M6X10
Șurub de fixare din oțel inoxidabil

COD / BUCAT	BP20-051
	-



SETSKUR M6X6 PASLANMAZ M6X6
Șurub de fixare din oțel inoxidabil

COD / BUCAT	BP20-052
	-



120 NM SOMFY CAR 120
NM SOMFY CAR

COD / BUCAT	İO -120/RTS -120 -



SOMFY KUMANDA
SOMFY CONTROL

COD / BUCAT	İO-KM1/RTS-KM1 -



APARATUL SOMFY ZAMAK
APARATUL SOMFY ZAMAK

COD / BUCAT	PAL-140 -



APARATUL MOTOR OCTAGONAL SOMFY
APARATUL MOTOR OCTAGONAL SOMFY

COD / BUCAT	PRG-27 -



kenanmetal.com
www.rouashading.ro

FUNCȚIONALITĂȚI INCLUSE



ILUMINARE LED SAMSUNG



MOTORIZARE SOMFY



CONTROL SMART HOME



PERSONALIZARE PROFILE



SISTEM COLECTARE APĂ

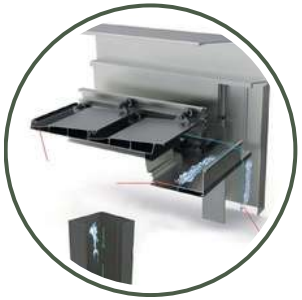

IMPERMEABILITATE 100%



ÎNCHIDERE ZIP SCREEN



VOPSIRE COATEX

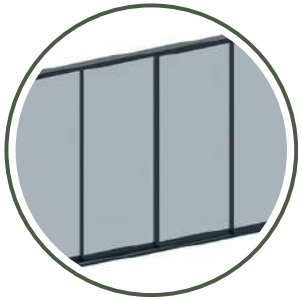

ÎNCHIDERI GLISANTE



ÎNCHIDERI GHILOTINE


Pin
Glass
www.pinglass.ro
office@pingroup.ro
+40 756 855 914